INFORMATIONS TECHNIQUES
NOTICE D'INSTALLATION ET D'ENTRETIEN

GENERATEUR D'AIR CHAUD GAZ RESIDENTIEL

ALLURE B..HR *(Unité de Cde V5.0)*

NUMÉRO D'IDENTIFICATION : 63/AQ/0650

Catégorie de gaz : I_2ESI
Catégorie de l'appareil : B22/C12/C32
Pression d'arrivée de gaz I_2Es : 20 mbar nominal (17 - 25 mbar)
Pays : FR

Distributeur officiel France

W.ALLURE.2014V3

612018/E Edition 06/13

L'utilisation de cet appareil n'est pas autorisée à des personnes, enfants compris, aux capacités intellectuelles réduites, aux capacités physiques restreintes ou qui manquent d'expérience et de connaissances, à moins qu'elles ne soient sous surveillance ou qu'elles aient reçues de la part d'une personne responsable de leur sécurité des instructions sur la façon d'utiliser l'appareil.
Un contrôle doit en tout cas être effectué sur les enfants de façon à s'assurer qu'ils ne jouent pas avec l'appareil.

A lire attentivement avant toute opération d'installation, d'exploitation, d'entretien

Ce document fait partie intégrante du matériel décrit

Cher Client,

Nous vous remercions d'avoir choisi un générateur d'air chaud ALLURE, produit innovant, moderne, de qualité et de haut rendement qui vous assurera bien-être, silence maximum et sécurité pour longtemps.

Merci encore.

Emat S.A.S

CONFORMITE

Les générateurs ALLURE sont conformes aux Directives suivantes:

- Directive Machine 98/37CEE
- Directive Basse Tension 73/23/CEE
- Directive Compatibilité Electromagnétique 89/336/CEE

GAMME

Type	***Dénomination commerciale***	***Code produit***
ALLURE	B 16 HR	0020-230
ALLURE	B 25 HR	0020-231
ALLURE	B 40 HR	0020-232

GARANTIE

Les appareils sont garantis un an contre tous les vices de fabrication, sous réserve d'être installés par des professionnels qualifiés, conformément à la réglementation en vigueur, aux instructions figurant sur nos notices de montage et dans la mesure où ils fonctionnent dans des conditions normales d'utilisation.
La garantie prendra effet à la date de mise en service, au plus tard dans les six mois après mise à disposition du matériel par EMAT et à réception chez EMAT, dans les 15 jours qui suivent la mise en service, du bon de garantie attesté et signé.
Nous déclinons toute responsabilité et aucune garantie ne serait applicable en cas d'installations défectueuses, mal adaptées ou non conformes aux Normes en vigueur. La garantie se limite à la remise en état ou à l'échange gratuit, après contrôle de notre part, de la (des) pièce(s) par une pièce identique ou similaire. Les frais de main d'œuvre, de déplacement, d'accession sur le chantier au matériel et de transport sont exclus. Tout remplacement réalisé durant la période de garantie, même si celui-ci nécessite une immobilisation du matériel, ne peut en aucun cas prolonger la durée de cette garantie. Aucun dommage et intérêt ne pourront être réclamés pour préjudice indirect, commercial ou autre.

SOMMAIRE

CONFORMITE	**p2**
GAMME	**p2**
GARANTIE	**p2**
SOMMAIRE	**p3-4**
APPLICATION	**p5**
Modèle standard §1.1	p5
MODELE	**p5-6**
Générateur ALLURE §2.1	p5
Spécifications techniques §3.2	p6
STRUCTURE	**p6-7**
Description de l'appareil §3.1	p6
Fonction des composants §3.2	p7
FONCTIONNEMENT	**p7-10**
Description générale §4.1	p7
Système de contrôle LED et tableau de commande §4.2	p7
Thermostat modulateur Brink eBus à horloge numérique §4.3	p8-9
Thermostat d'ambiance contact sec §4.4	p10
INSTALLATION	**p11-26**
Installation : généralités §5.1	p11
Mise en place de l'appareil §5.1.1	p11
Espace libre autour de l'appareil §5.1.2	p12
Consignes §5.1.3	p12
Prescription des matériaux PP §5.1.4	p13
Amenée d'air et évacuation des gaz brûlés §5.2	p13
Aperçu du dispositif parallèle d'amenée d'air et d'évacuation des gaz brûlés §5.2.1	p13-15
Aperçu du dispositif concentrique d'amenée d'air et d'évacuation des gaz brûlés §5.2.2	p16-17
Aperçu de la rénovation d'une cheminée §5.2.3	p18
Montage d'un kit ventouse façadeC12 en option §5.3	p19
Raccordement aéraulique §5.4	p19
Aperçu des possibilités de raccordement §5.4.1	p19-20
Montage §5.4.2	p21
Branchement du gaz §5.5	p21
Évacuation de la condensation §5.6	p21
Raccordement électrique §5.7	p22
Branchement au secteur §5.7.1	p22
Branchement et mise en place du thermostat d'ambiance §5.7.2	p22-23
Branchement et mise en place de la sonde thermostatique T3 §5.7.3	p23-24
Branchement du 24V dc §5.7.4	p25
Branchement alarme §5.7.5	p25
Branchement sonde thermostatique extérieure (T4) §5.7.6	p25
Branchement du commutateur de ventilation §5.7.7	p26
Branchement thermostat contact sec ou commutateur ON/OFF §5.7.8	p26

SYSTEME DE CONTROLE LCD **p27-36**
Explication générale du tableau de commande §6.1 p27-29
Structure du menu §6.2 p30
Situation de service §6.3 p31
Affichage de la température §6.3.1 p31
Numéro d'étape de la situation de service §6.3.2 p31
Etat de la soufflerie en situation de service §6.3.3 p32
Texte d'avertissement en situation de service §6.3.4 p32
Affichage du symbole de l'état de situation de service §6.3.5 p33
Programme de réglage §6.4 p33-35
Programme d'affichage des valeurs §6.5 p35-36

MISE EN SERVICE **p37-41**
Mise en marche et arrêt de l'appareil §7.1 p37
Mise en marche de la fonction de mise en service §7.2 p37-38
Réglage de la température de l'air pulsé §7.3 p38
Réglage du débit d'air §7.4 p38
Réglage de la quantité d'air pulsé sur les grilles §7.5 p39
Détermination de la courbe du système §7.6 p39
Réglage de l'augmentation de pression autorisée §7.7 p40
Réglage par défaut 7.8 p40
Adaptation au gaz §7.9 p41

ANALYSE DES DEFAUTS **p41-47**
Indication des défauts §8.1 p41-42
Tableau des défauts et code des défauts à réarmement manuel 'F' de l'appareil §8.2 p43
Tableau des défauts et code des défauts à réarmement auto 'E' de l'appareil §8.3 p44
Tableau des défauts et codes d'alarme du ventilateur §8.4 p44
Analyse des défauts §8.5 p45-46
Schéma de réglage et de sécurité §8.6 p47

ENTRETIEN **p48-49**
Entretien par l'utilisateur §9.1 p48
Entretien par l'installateur §9.2 p49

SCHEMAS ELECTRIQUES **p50-51**
Schéma de câblage §10.1 p50
Schéma de branchement §10.2 p51

SERVICE **p52-53**
Vue éclatée §11.1 p52-53
Kits de service §11.3 p53
VALEURS DE REGLAGE §12 **p54**
RAPPORT DE MISE EN SERVICE (a retourner à Emat) §13.1 **p55-56**
RAPPORT DE MISE EN SERVICE (a conserver) §13.2 **p57**
DECLARATION DE CONFORMITE **p58**

Symboles utilisés dans ce manuel :

⚠ **ATTENTION** = actions imposant un soin et une préparation particuliers

⛔ **INTERDIT** = actions qui ***NE DOIVENT ABSOLUMENT PAS*** être effectuées

Ce manuel est composé de **58** pages

APPLICATION

1.1 Modèle standard

Un appareil de la série Brink Allure est un générateur d'air chaud à gaz à haut rendement. Cela signifie que l'appareil consomme moins de gaz que les appareils analogues et que l'émission de matière nuisible est réduite au minimum. La puissance électrique nécessaire a également été fortement réduite grâce à l'emploi d'un moto ventilateur à courant continu à haut rendement électrique dans toutes les circonstances et à l'application de systèmes de réglage électroniques sophistiqués. L'appareil peut moduler progressivement la puissance souhaitée entre 25 et 100%.
Le thermostat modulateur Brink **eBus** à horloge numérique mesure la différence entre la température réglée et la température réelle. C'est en fonction de cette différence que la puissance nécessaire est déterminée afin de porter rapidement et de maintenir le volume à la température souhaitée.
L'électronique de l'appareil interprète le signal du thermostat d'ambiance **eBus** et déterminera alors le réglage progressif du brûleur. Le débit de l'air est adapté à la température de l'air pulsé par l'appareil. Tout ceci permet d'offrir une température homogène dans le volume à réchauffer de façon à créer une ambiance intérieure parfaite.
Important :
L'appareil Allure ne peut fonctionner correctement et de façon modulable que si le thermostat d'ambiance Brink eBus à horloge numérique est branché ; un autre type de thermostat modulateur d'ambiance ne fonctionnerait pas (Pour de plus amples informations à propos du thermostat d'ambiance voir les §4.3, §4.4 et §5.7.2).
L'appareil est livré prêt à l'emploi au gaz naturel G20. Tous les équipements de réglage sont montés et contrôlés en usine. Lors de sa mise en place, l'appareil doit être relié à un conduit d'évacuation de produits de combustion, à un conduit de système d'arrivée d'air, à une conduite de gaz, à un évacuateur de condensation, au secteur, à la sonde thermostat d'ambiance et à la sonde thermostatique située dans la gaine de soufflage. Etant donné que l'appareil détermine lui-même la puissance nécessaire de chauffage, l'installateur ne peut pas la modifier en réglant la pression du gaz.
L'appareil est réglé en usine sur un programme standard. L'utilisateur peut, à l'aide du bouton de réglage gauche sur le thermostat d'ambiance **eBus**, opter pour l'un des quatre modes de fonctionnement de l'appareil. Voir le §4.3.

MODELE

2.1 Générateur Allure

<u>Schéma de principe du générateur ALLURE</u> :

1 : Aspiration d'air au travers d'un caisson de reprise et d'un filtre.
2 : Sortie d'air chaud

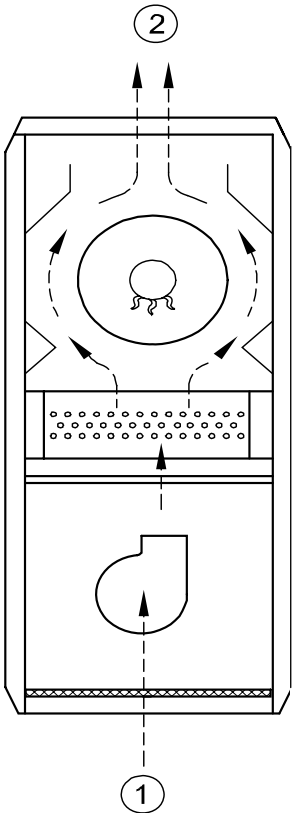

2.2 Spécifications techniques

Les générateurs d'air chaud série Allure sont prévus pour fonctionner uniquement au gaz naturel.

Spécification techniques			
Type	**B-16 HR 1350**	**B-25 HR 2100**	**B-40 HR 3400**
Puissance utile réglable [kW]	4 - 16	6 - 25	9,5 - 39,5
Puissance nominale PCS [kW]	4,08 - 17,20	6,10 - 26,80	9,65 - 42,40
Puissance électrique nominale absorbée [kW]	0,19	0,26	0,60
Plage de réglage du débit d'air [m3/h]	300 - 1350	450 - 2100	750 - 3400
Réglage débit d'air sortie usine	950	1450	2350
Réglage du système de ventilation	Ventilateur modulant/Arrêt ou modulant/PV ou GV		
Sécurité maximale [°C] (sonde T1,T2)	100		
Largeur [mm]	400	500	600
Hauteur [mm] (sans le caisson de reprise)	1200		
Hauteur (mm) du caisson de reprise (mm)	300		
Profondeur [mm]	740		
Poids [kg] (Sans le caisson de reprise)	74	83	92
Tension d'alimentation [V~/Hz]	230/50		
Degré de protection	IP30		
Diamètre gicleur principal [mm]	6 x Ø2,8	6 x Ø3,8	6 x Ø4,8
Raccord gaz [pouce]	Mâle 1/2'		
Évacuation de la condensation raccord [mm]	Ø 32		
Raccord des gaz brûlés [mm]	Ø 80 F		
Raccord d'air de combustion [mm]	Ø 80 F		
Fusible [A]	2A (5*20 2T) (Protection et sectionnement à prévoir par l'installateur)		

STRUCTURE

3.1Description de l'appareil

1 = Évacuation des gaz brûlés
2 = Non utilisé
3 = Écran de contrôle LCD
4 = Boîtier et module de commande
5 = Conduit de fumée
6 = Électrode d'allumage
7 = Brûleur
8 = Electrovanne gaz
9 = Filtre d'air à la reprise
10 = Arrivée d'air comburant au brûleur
11 = Tableau de commande (bouton de remise à zéro (reset) compris)
12 = Moto ventilateur centrifuge
13 = Branchement au secteur 230 V.
14 = Branchement du thermostat Brink eBus à horloge numérique
15 = Branchement de la sonde thermostatique T3
16 = Extracteur des gaz brûlés
17 = Surchauffe (Sondes T1 et T2)
18 = Raccord d'évacuation de la condensation
19 = Siphon
20 = Raccord gaz
21 = Caisson de reprise calorifugé
22 = Ouverture pour reprise d'air
Reprise droite ou gauche.
Un panneau d'obturation fourni.
23 = Sonde thermostatique T3

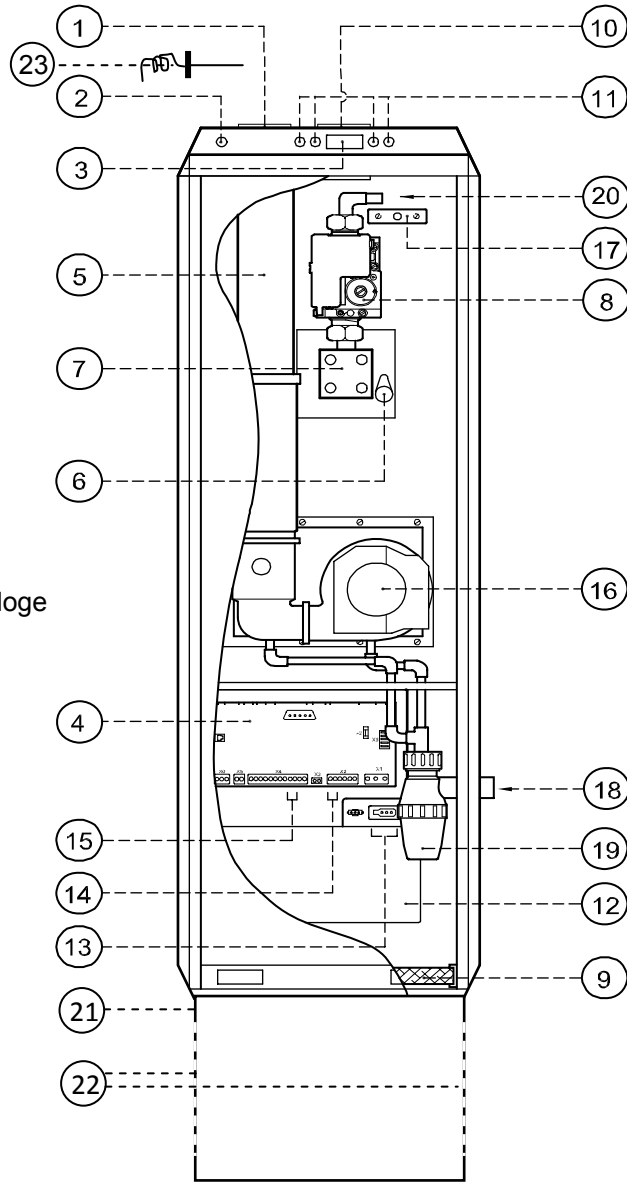

STUCTURE

3.2 Fonction des composants

1 - Évacuation des gaz brûlés Ø80F	Conduite d'évacuation pour le transport des gaz brûlés.
2 - Branchement pour ordinateur	Non utilisé.
3 - Écran de contrôle LCD	Ecran d'affichage pour contrôler certaines situations de fonctionnement de l'appareil, comme, par exemple, la température.
4 - Boîtier de commande	Boîtier contenant l'unité de commande pour le contrôle et la sûreté de fonctionnement de l'appareil. Ce boîtier de commande contient plusieurs connecteurs à vis que l'installateur peut utiliser pour des applications spécifiques.
5 – Conduit de fumée Ø80F	Conduite amovible d'évacuation des gaz brûlés.
6 - Électrode d'allumage	Permet au mélange air/gaz de s'enflammer et de détecter la présence de flamme par ionisation.
7 - Brûleur	Permet de faire brûler le mélange de gaz d'une manière contrôlée, de façon à ce que l'expulsion des matières nocives soit réduite au minimum.
8 - Electrovanne gaz	Règle le débit de gaz.
9 - Filtre	Filtre les particules en suspension dans l'air et protège la soufflerie contre l'encrassement.
10 - Arrivée d'air comburant au brûleur	Conduite d'arrivée d'air pour le brûleur.
11 - Tableau de commande (bouton de remise à zéro (reset) compris	Boutons pour le changement et l'enregistrement de divers réglages.
12 – Moto ventilateur centrifuge	A pour fonction le transport de l'air chaud vers les zones concernées et l'aspiration pour le retour d'air.
13 - Branchement au secteur 230 V	Connecteur avec vis de fixation pour le câble d'alimentation.
14 - Branchement du thermostat eBus à horloge numérique	Connecteur X2 (1-2) à vis, pour câble à 2 fils du thermostat Brink eBus à horloge numérique. Veillez aux bonnes polarités
15 - Branchement de la sonde thermostatiqueT3	Connecteur X4 (9-10) pour la sonde thermostatique T3.
16 - Extracteur des gaz brûlés	A pour fonction d'évacuer les gaz brûlés et d'aspirer (avec variation de vitesse) une quantité adéquate de mélange pour la combustion.
17 - Sonde T1, T2 surchauffe	Sonde qui détermine la température maximale à l'intérieur de l'appareil.
18 - Raccord d'évacuation de condensation	Raccord pour l'évacuation de la condensation hors de l'appareil.
19 - Siphon	Bac collecteur de la condensation et tube de sûreté pour les gaz brûlés.
20 - Raccord à gaz 1/2"	Raccord pour l'alimentation en gaz naturel.

FONCTIONNEMENT

4.1 Description générale

L'appareil Brink de la série Allure est équipé d'une unité de commande à microprocesseur ; celui-ci règle et contrôle le fonctionnement en toute sécurité de l'appareil.
Le thermostat modulateur Brink **eBus** à horloge numérique envoie, en fonction de la différence entre la température réelle qui règne dans le volume à chauffer et la valeur souhaitée, un signal vers le module de commande qui réglera en conséquence la puissance pour atteindre la valeur souhaitée.
Un réglage gaz-air permet d'entretenir sous toutes les conditions de combustion un rapport constant entre la quantité d'air nécessaire à la combustion et la quantité de gaz. C'est pour cette raison que l'appareil est en mesure de se régler progressivement et d'adapter la puissance au besoin de chaleur.
La soufflerie amènera progressivement plus ou moins d'air en fonction de la température de l'air pulsé par l'appareil. Cette dernière est mesurée de manière continue par une sonde thermostatique située au dessus du générateur dans la gaine ou le plénum de soufflage.
L'installateur peut régler la quantité d'air maximale et minimale au moyen du tableau de commande de l'appareil.
Le réglage électronique du ventilateur veillera à ce que la quantité d'air réglée soit préservée, jusqu'à ce que la pression dans les gaines d'air atteigne une valeur maximum réglée.

4.2 Système de contrôle LCD et panneau de commande

L'appareil Allure est équipé en partie haute en façade d'un d'un tableau de commande. Grâce à ce tableau de commande, les réglages du programme du module de commande peuvent être effectués et le cas échéant modifiés. Le tableau de commande contient 4 touches et un écran de contrôle LCD. Lors de la mise en marche de l'appareil Allure, tous les symboles sont affichés pendant 3 secondes à l'écran de contrôle, simultanément, le fond de l'écran de contrôle s'allume en bleu pendant 30 secondes.
Le tableau de commande, ses boutons de commande et la signification des symboles et des messages affichés à l'écran de contrôle LCD sont expliqués en détail au chapitre 6.

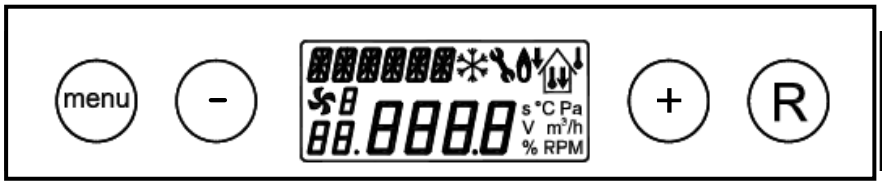

4.3 Thermostat modulateur Brink eBus à horloge numérique

Pour qu'un appareil Allure fonctionne bien, il faut que celui-ci soit relié à un thermostat modulateur Brink **eBus** à horloge numérique. Ce thermostat modulateur à horloge numérique échange des informations avec le module de commande de l'appareil Allure sur la base d'une communication eBus. Le thermostat **eBus** à horloge numérique transmet, en fonction de la différence entre la température qui règne dans un espace où se trouve ce thermostat et la température sélectionnée souhaitée, un signal au module de commande qui entraîne une combustion dans l'appareil à la puissance souhaitée. Le module de commande transmet également des signaux à ce thermostat **eBus** concernant l'état de fonctionnement de l'appareil, par exemple à propos de l'intensité de la modulation, de la température et des informations de dérangement. Le thermostat **eBus** veille à amener et à maintenir aussi vite que possible la température de l'espace à la valeur souhaitée. Ceci est possible parce que l'appareil est modulant, ce qui est favorable à une moindre consommation d'énergie et à un plus grand confort.
Pour le branchement de ce thermostat **eBus** à horloge numérique, voir le §5.7.2.
Pour les réglages du thermostat **eBus** à horloge numérique, voir la fiche d'instruction Brink Allure et le mode d'emploi fourni avec ce thermostat d'ambiance.
Nota : Dans le cas d'une utilisation thermostat **ebus** et d'une sonde extérieure, cette dernière n'a qu'une fonction lecture de température extérieure.

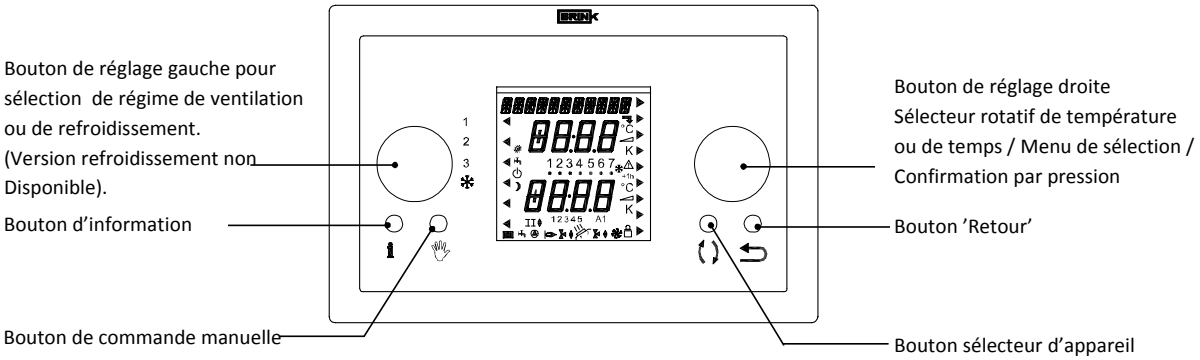

Principe de courbe de régulation :

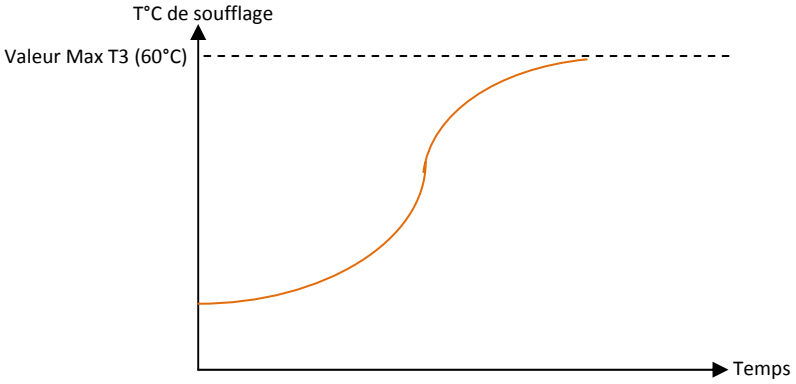

Bouton de sélection du mode de ventilation sur le thermostat à eBus
Un bouton de sélection (rotatif) installé sur le thermostat modulateur à horloge numérique, permet à l'utilisateur de sélectionner l'un des quatre modes de fonctionnement différents :
Les trois premières positions du bouton rotatif sont des sélections de soufflerie tandis que la quatrième position sert à mettre le refroidissement en marche ; pour le fonctionnement de la soufflerie dans les différents modes, voir le tableau page suivante.
Nota : La position refroidissement est non utilisée.

A = Position du bouton de réglage gauche régime de ventilation 1,2 ou 3

1 - Position de ventilation arrêtée (Le ventilateur est à l'arrêt lorsqu'il n'y a pas de demande de chaleur).
2 - Position confort (Le ventilateur reste en PV lorsqu'il n'y a pas de demande de chaleur).
3 - Position ventilation accélérée (Le ventilateur est toujours en GV)

Position refroidissement (non utilisée)

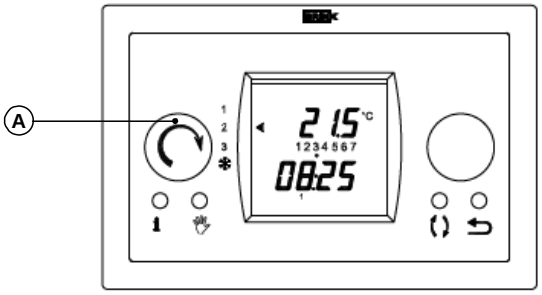

Bouton sélecteur refroidissement sur le thermostat d'ambiance
La position refroidissement est non utilisée.

Commande générale :

A = Bouton de réglage gauche.
B = Indication refroidissement en marche.
C = Bouton de réglage droite.

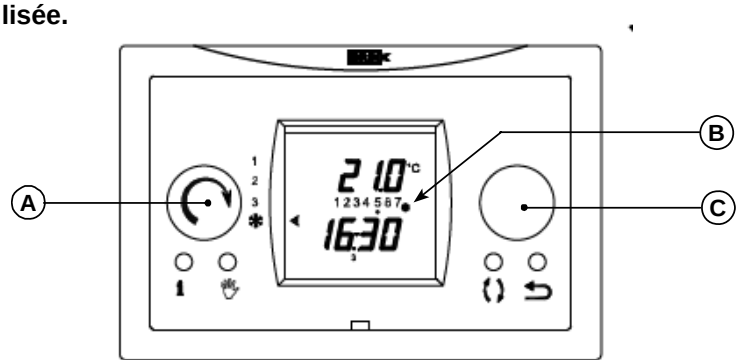

Position du bouton de réglage gauche sur le thermostat ebus	
1	**Position ventilation arrêtée** La soufflerie module par la sonde de température; quand il n'y a pas de demande de chaleur, la soufflerie est arrêtée. Le brûleur s'adapte à la demande de chaleur du thermostat d'ambiance.
2	**Position confort** La soufflerie module par la sonde de température ; quand il n'y a pas de demande de chaleur, la soufflerie continue de fonctionner au débit d'air minimum (paramètre 2 du programme de réglage) Le brûleur s'adapte à la demande de chaleur du thermostat d'ambiance.
3	**Position ventilation accélérée** Soufflerie en continue en débit maxi quelque soit la demande de chaleur. (paramètre 3 du programme de réglage) Le brûleur s'adapte à la demande de chaleur du thermostat d'ambiance.
	Refroidissement en marche (La version refroidissement n'est pas utilisée

4.4 Thermostat d'ambiance (contact sec)

Il est toujours possible de faire fonctionner un appareil Allure au moyen d'un thermostat d'ambiance marche/arrêt (un contact sec sans potentiel) au lieu d'un thermostat modulateur eBus à horloge numérique (voir le § 5.7.2.1).

Attention !

Les branchements d'un thermostat d'ambiance (contact sec) et d'un thermostat modulateur eBus à horloge numérique ne sont pas identiques; voir le § 5.7.2.1

Pour le branchement d'un thermostat d'ambiance contact sec le paramètre 23 doit se trouver sur la valeur “1” (voir chapitre 12).

Dès qu'un thermostat d'ambiance contact sec est connecté, il n'est plus possible de brancher un commutateur pour arrêter le chauffage (voir le § 5.7.8). Le branchement d'un commutateur pour faire fonctionner l'appareil à une demande de chaleur constante n'est plus possible.

Il en est ainsi car les connecteurs concernés sur le module de commande sont identiques à ceux du thermostat d'ambiance contact sec; la différence pour d'autres applications est le réglage du paramètre 24.

L'appareil Allure réagira autrement avec le branchement d'un thermostat contact sec qu'avec un thermostat modulateur **eBus** à horloge numérique.

La grande différence qu'il y a entre le thermostat **eBus** et le thermostat contact sec réside dans le fait que la température de soufflage est constante.

Toutefois, en combinaison avec une sonde extérieure (voir le § 5.7.6) la valeur de la température de l'air pulsé pourra sensiblement varier en fonction de la température extérieure. Les paramètres 26, 27, et 28 permettent de régler la correction de température de soufflage en fonction de la température extérieure. Si la température extérieure est supérieure à la valeur réglée, alors une valeur de réglage plus basse sera générée sur l’air pulsé.

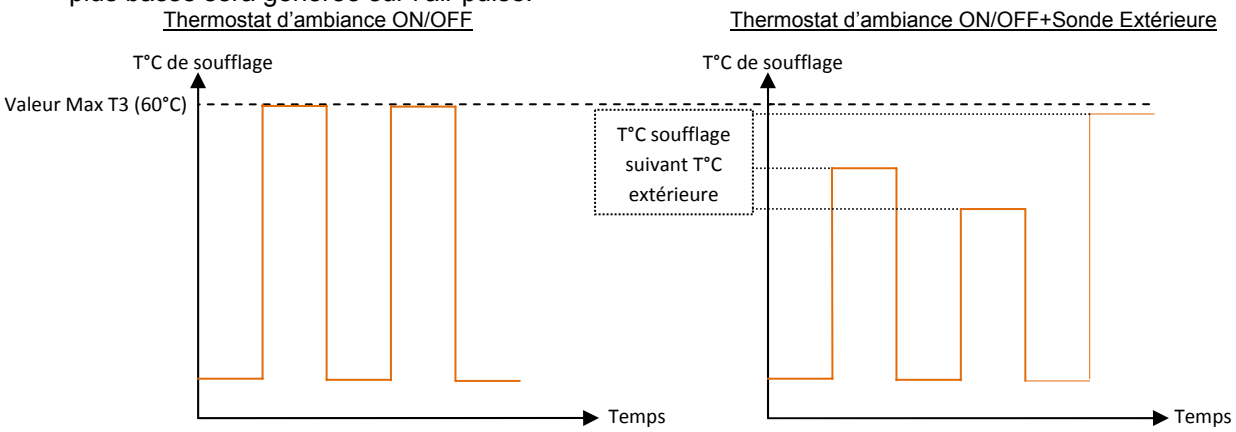

Dans un système aéraulique par gaine, la température de retour dans l'appareil augmente à mesure que l’électrovanne gaz s'ouvre. Une température de retour croissante et une température constante de l'air pulsé a pour effet une réduction de la puissance nécessaire pour réchauffer l'air. L'appareil réagira à cela grâce au brûleur modulant.

A la demande de chaleur par le thermostat d’ambiance, le débit d’air chaud et la température augmenterons pour atteindre respectivement le débit consigné au paramètre03 et la température consignée au paramètre 01. Le brûleur modulera pour maintenir cette température et le ventilateur restera en vitesse max jusqu'à obtenir la température de confort souhaitée et donc la coupure du thermostat d’’ambiance.

A la fin de la demande de chaleur, le brûleur s'arrête et la ventilation diminue progressivement.

Tous les avantages d'un appareil Allure, par rapport aux appareils analogues, restent valables quand un thermostat contact sec est utilisé :

- Rendement élevé
- Modulation, dépendant de la température extérieure au moyen d'une sonde extérieure
- Composant favorisant l'économie d'énergie
- Installation et emploi conviviaux

Nota : Mode de la ventilation avec un thermostat à contact sec.

a) Pour avoir un fonctionnement du ventilateur correspondant à la position confort (Voir Page 9) il suffit de raccorder ce thermostat sur le connecteur ‘X4’, borne 11 et 12.

b) Pour avoir un fonctionnement du ventilateur correspondant à la position ventilateur arrêté (Voir Page 9) il suffit de raccorder ce thermostat sur le connecteur ‘X4’, borne 11 et 12 et **faire un shunt** entre les bornes 4 et 5 de ‘X4’.

5.1 Installation - généralités

5.1.1 Mise en place de l'appareil

Pour ouvrir l'appareil, il faut tirer vers soi les deux angles de couleurs gris pour accéder aux vis de fixation de la porte. Il est alors possible d'ôter la porte de l'appareil après avoir dévissé les vis.

Il faut tenir compte des points suivants lors de la mise en place du générateur d'air chaud :

• Positionner l'appareil aussi près que possible des voies d'évacuation des gaz brûlés et d'admission d'air pour la combustion.

• Positionner l'appareil autant que possible entre ces deux conduites.

• Positionner l'appareil dans un endroit accessible où il y a assez de place pour l'entretien.

• Positionner l'appareil dans un local où il n'y a pas risque de gel.
La reprise d'air peut s'effectuer dans 'le local chaufferie' (sans créer de dépression) si le générateur est installe en type "C".
À cet égard, il est nécessaire que 'le local chaufferie' soit en communication ouverte avec le reste de l'habitation. (Grille de décompression).

• Le générateur Allure doit être positionné sur son caisson de reprise d'air. Voir croquis ci dessous.

• Installer l'appareil de niveau et avec des fixations anti-vibration.

Reprise d'air par gaine

Fumée type B22 avec ventilation basse en chaufferie
Ou
Fumée type C32/C12 sans ventilation en chaufferie.

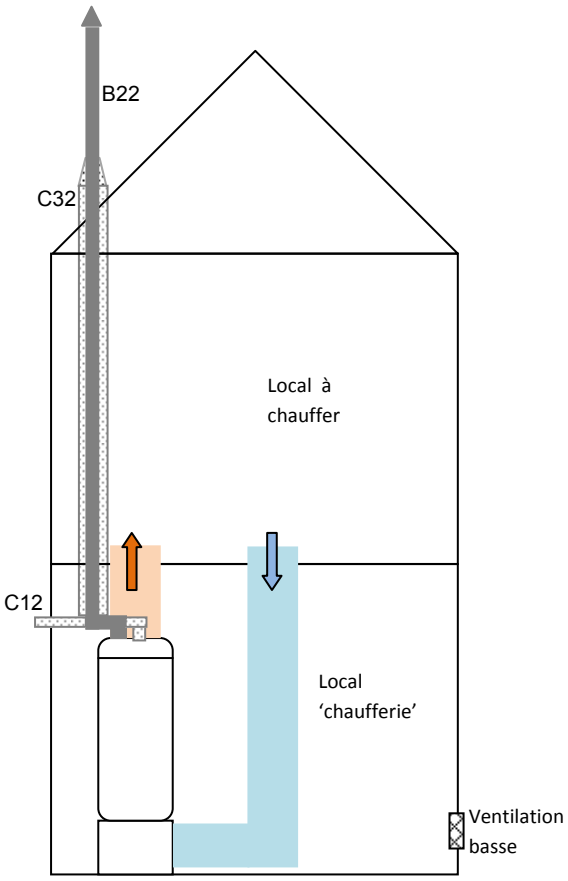

Reprise d'air en vrac

Fumée type C32 sans ventilation basse en chaufferie mais grille de décompression.
Ou
Fumée type C12 sans ventilation basse en chaufferie mais grille de décompression.

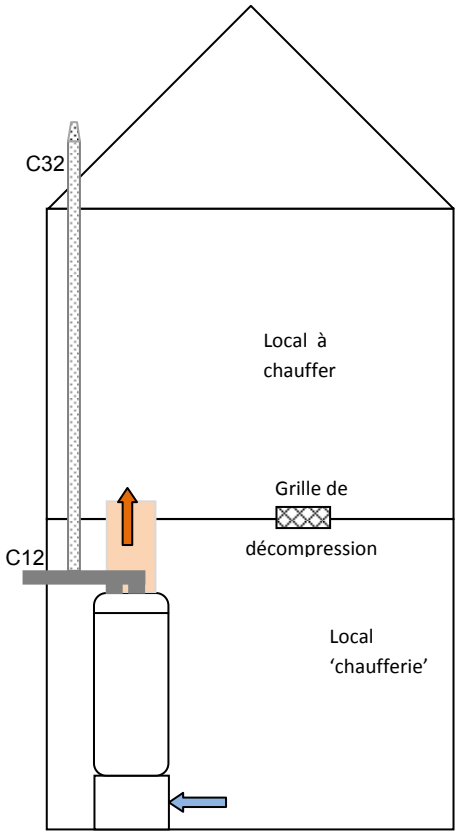

5.1.2 Espace libre autour de l'appareil

Il faut respecter quelques exigences à l'égard de l'espace libre autour de l'appareil :
• Il faut respecter un espace libre d'environ 5 cm entre la conduite d'évacuation des gaz brûlés et des matériaux éventuellement inflammable.
• Ne pas positionner l'appareil directement contre le mur et le plafond.
• Veiller à toujours respecter une distance :
d'au moins 1 m sur le devant de l'appareil,
d'au moins 0.3 m sur l'arrière de l'appareil,
d'au moins 0.6 m sur les côtés de l'appareil,
et une hauteur libre minimale de 180 cm en raison de l'entretien.

5.1.3 Consignes

L'installation d'un générateur d'air chaud de la série Allure doit se faire conformément :
• Aux règles techniques et de sécurité d'installation gaz : DTU 61.1.
• A la norme électrique NF C 15-100
• L'habillage de l'appareil Allure est hermétique et constitue une partie du dispositif d'amenée d'air au brûleur. C'est pourquoi il est exigé que le couvercle frontal soit bien monté et bien hermétique quand l'appareil fonctionne.
• Aux éventuelles prescriptions complémentaires des Compagnies distributrices d'énergie locales.
• Aux prescriptions d'installation de la série Allure.

Réglementation sur les sorties des ventouses de type C12
Les orifices d'évacuation des appareils à circuit étanche rejetant les gaz brûlés à travers un mur extérieur doivent être situés à 0.40m au moins de toute baie ouvrante et à 0.60 m de tout orifice d'entrée d'air de ventilation.

- Ces deux distances s'étendent de l'axe de l'orifice d'évacuation des gaz brûlés au point le plus proche de la baie ouvrante ou de l'orifice de ventilation.
- Les orifices d'évacuation et de prise d'air des appareils à circuit étanche débouchant à moins de 1.80m au dessus du sol doivent être protégés efficacement contre toute intervention extérieure susceptible de nuire à leur fonctionnement normal.
- Les orifices d'évacuation débouchant directement sur une circulation extérieure (notamment voie publique ou privée) à moins de 1.80m au dessus du sol doivent comporter un déflecteur inamovible donnant au gaz une direction sensiblement parallèle au mur.

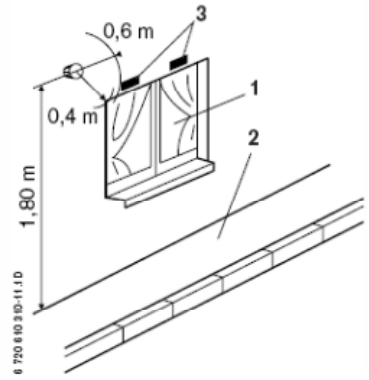

Fig. 2 Schéma sur l'arrêté du 2 août 1977

Il faut entendre par voie publique ou privée, où débouche une ventouse, tout passage tel que :
• trottoir public ou privé
• allée de circulation
• rue piétonne
• coursive
• escalier (paliers et marches y compris)

Contrôler les cotes de la cheminée pour un raccordement type B22
Avant l'installation des conduites d'évacuation des produits de combustion contrôler si la cheminée dispose bien des cotes admissibles pour le montage prévu.

5.1.4 Prescription des matériaux synthétiques PP pour air comburant et fumée.

Les appareils Allure sont homologués conformément au dossier CE Gastec portant le numéro de rapport 170259 et sont de type C12 (Configuration étanche façade), ou de type C32 (Configuration étanche toiture), ou B22 (Configuration sur cheminée).

• **Type C12 et type C32:**
- Il s'agit de raccorder un générateur étanche de type C pour une évacuation des fumées et d'air comburant sur l'extérieur en toiture ou façade.
- Les conduits d'évacuation de fumée sont utilisés dans un environnement générant de la condensation et atteignant au maximum une température de 120°C. Le raccordement peut être bi-tube 80/80 ou concentrique 80/125.
- Les conduits de fumée et d'admission d'air doivent être en polypropylène (PP) et conforme au marquage CE et au DTA (Document technique Appliqué du CSTB).
- Les conduits doivent être apparents et visibles dans le local chaufferie.
- Dans le cas d'une traversée de paroi, les conduits seront placés dans un coffrage si il y a risque de choc. Sans risque de choc, les conduits peuvent traverser librement un local. Pas de contact avec les matériaux, mais aucun écart au feu n'est à respecter.

• **Type B22:**
- Il s'agit de raccorder un générateur non étanche de type B pour une évacuation des fumées avec réhabilitation d'un boisseau ou d'une gaine existante. L'air comburant de l'appareil sera pris dans la pièce ventilée. Le conduit d'évacuation sera en tirage naturel.
- **Débouché de toiture**: La position du débouché du conduit doit respecter les prescriptions de l'article 18 de l'arrêté du 22 octobre 1969 relatif aux conduits de fumée desservant les logements.
- Local où est situé l'appareil : Dans les logements ou pièces annexes, la ventilation du local doit être conforme à l'article 15 de l'arrêté du 2 aout 1977 modifié.
- De plus, conformément à l'article 11 de l'arrêté du 24 mars 1982 modifié, lorsque la ventilation du logement est assurée par une ventilation mécanique, il convient de s'assurer que celle-ci ne peut entraîner d'inversion de tirage.
- Les conduits d'évacuation de fumée sont utilisés dans un environnement générant de la condensation et atteignant au maximum une température de 120°C. Ils doivent être conformes au marquage CE et au DTA (Document technique Appliqué du CSTB).

5.2 Amenée d'air et évacuation des gaz brûlés
5.2.1 Aperçu du dispositif parallèle d'amenée d'air et d'évacuation des gaz brûlés

TYPE : C32

1 = Air pour la combustion
2 = Gaz brûlés

Nota:
• Ces conduits doivent être conformes aux Règlementations en vigueur.
• Ils doivent répondre au DTA (Document Technique Appliqué).
• Ils peuvent être de la gamme Rolux condensation de marque Ubbink par exemple.

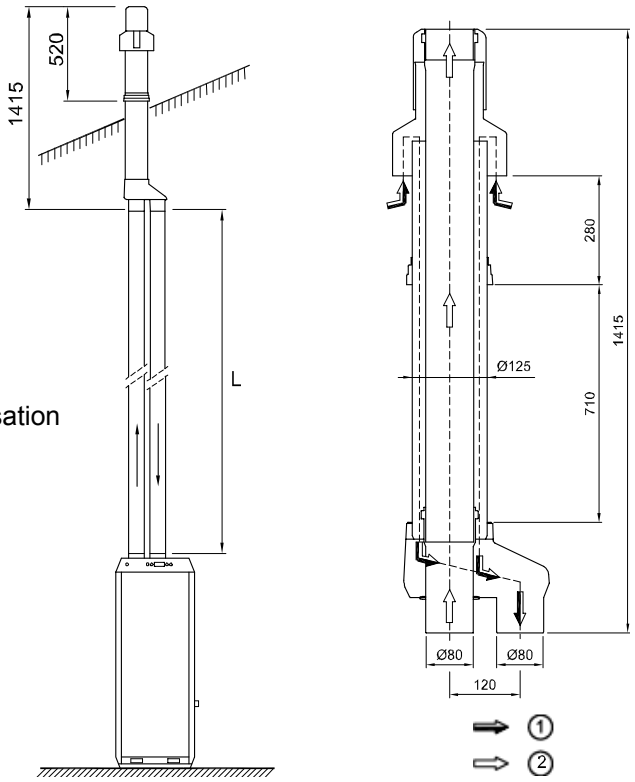

TYPE : C12

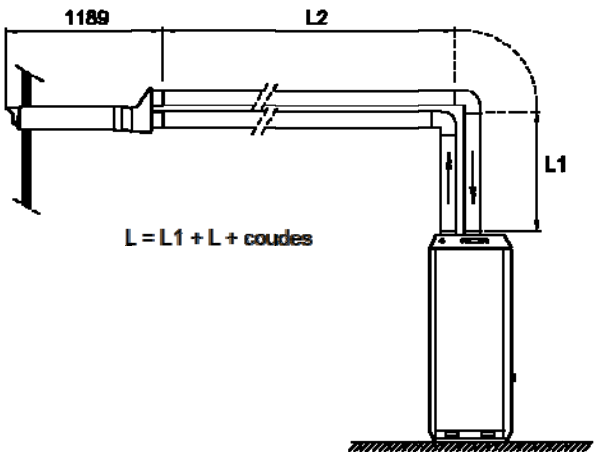

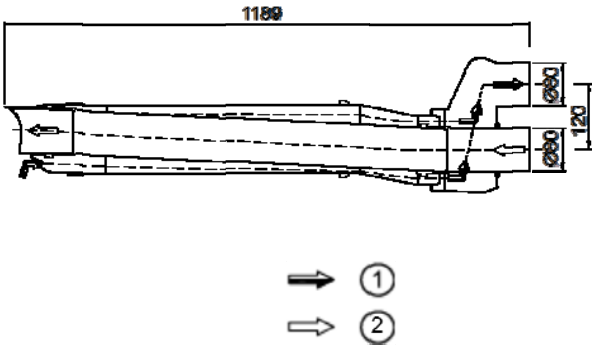

Longueur du dispositif parallèle d'amenée d'air et d'évacuation de fumée (C32 et C12)

Remarque :
Dans le cas où il y aurait une circonstance s'écartant des situations décrites dans les consignes d'installation, il est conseillé de prendre contact avec le fabricant pour déterminer les longueurs adéquates des conduites d'évacuation et d'admission.

Appareil	Paroi unique Ø80 Longueur maximale L* [m]
B-16 HR	20
B-25 HR	20
B-40 HR	15

* Pour L voir les illustrations.
Un coude (R/D= 0,5) équivaut à une longueur de :

* coude à 45° = 1,00 m
* coude à 90° = 3,00 m

Nota :
• Ces conduits doivent être conformes aux règlementations en vigueur.
• Ils doivent répondre au DTA (Document Technique Appliqué).
• Ils peuvent être de la gamme Rolux condensation de marque Ubbink par exemple.

Manuel de montage du dispositif parallèle d'amenée d'air et d'évacuation des gaz brûlés

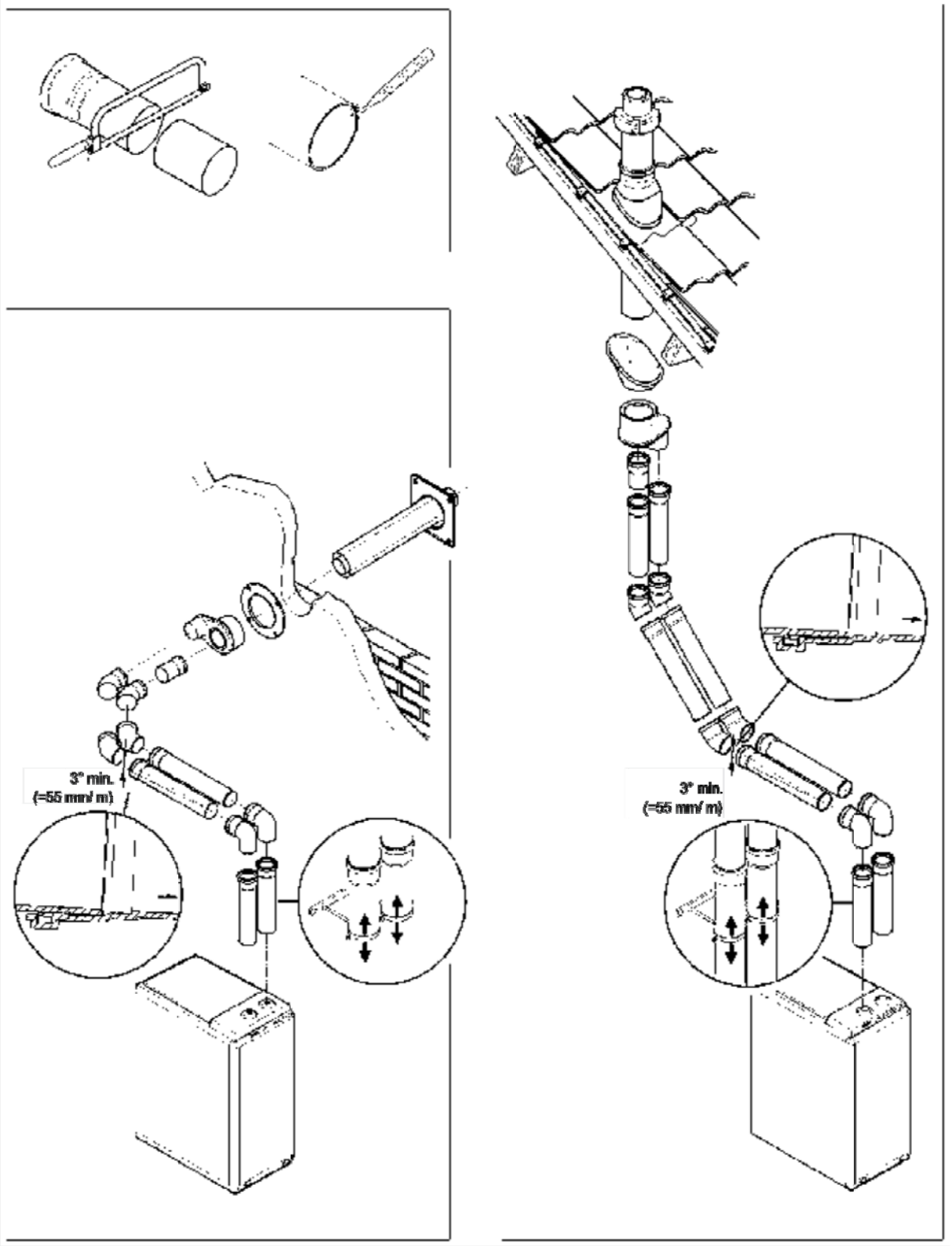

5.2.2 Aperçu du dispositif concentrique d'amenée d'air et d'évacuation des gaz brûlés
5.2.2.1 Dispositif toiture concentrique (C32)

1 = Air pour la combustion
2 = Gaz brûlés

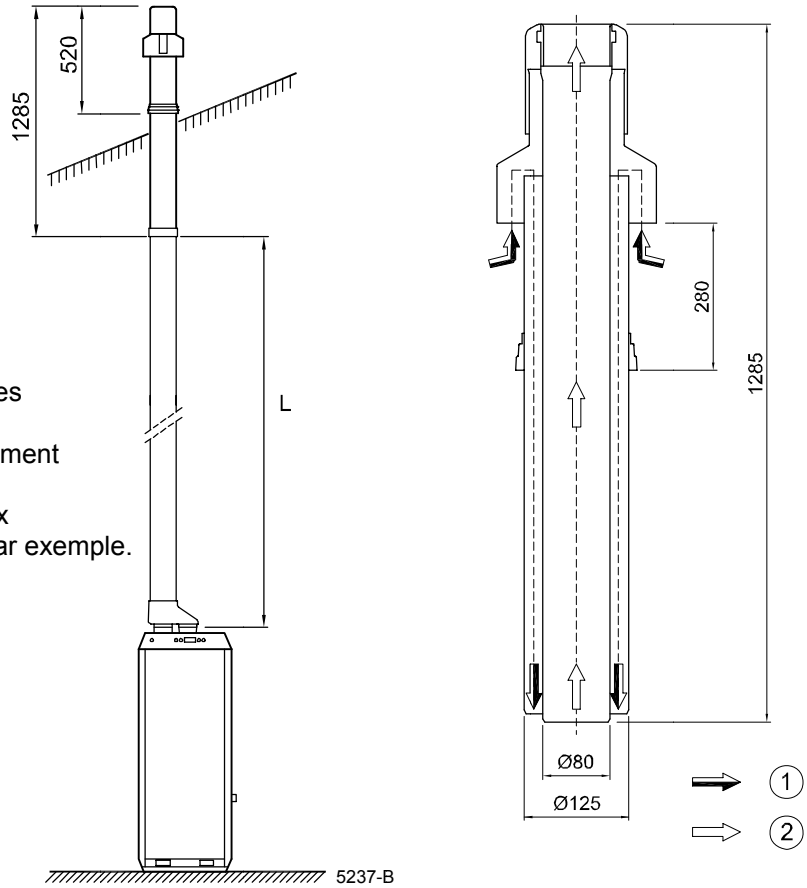

Nota:
- Ces conduits doivent être conformes aux règlementations en vigueur.
- Ils doivent répondre au DTA (Document Technique Appliqué).
- Ils peuvent être de la gamme Rolux condensation de marque Ubbink par exemple.

5.2.2.1 Dispositif façade concentrique (C12)

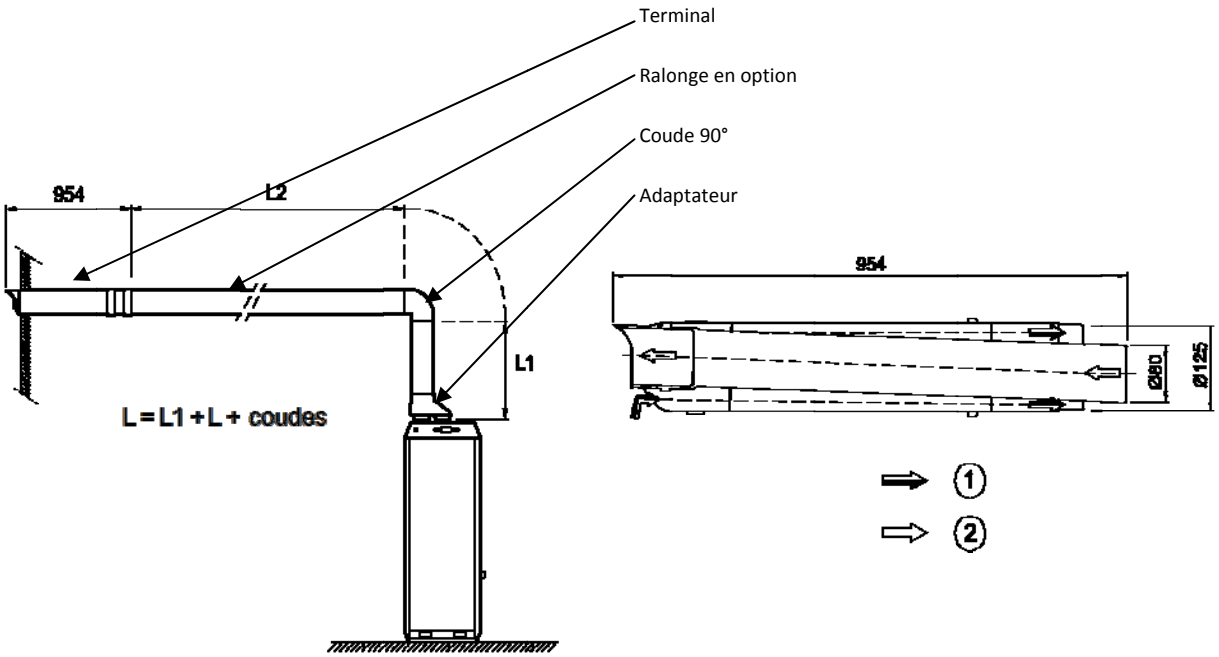

EMAT propose des accessoires conformes au DTA pour ce dispositif façade concentrique(C12)

Longueur du dispositif concentrique d'amenée d'air et d'évacuation des gaz brûlés

Un coude (R/D= 0,5) équivaut à une longueur de :
* coude à 45° = 1,00 m
* coude à 90°= 3,00 m

Appareil	Paroi unique Ø80-125 Longueur maximale L* [m]
B-16 HR	12
B-25 HR	12
B-40 HR	12

Remarque :
Dans le cas où il y aurait une circonstance s'écartant des situations décrites dans les consignes d'installation, il est conseillé de prendre contact avec le fabricant pour déterminer les longueurs adéquates des conduites d'évacuation et d'admission.

Manuel de montage du dispositif concentrique d'amenée d'air et évacuation de fumée

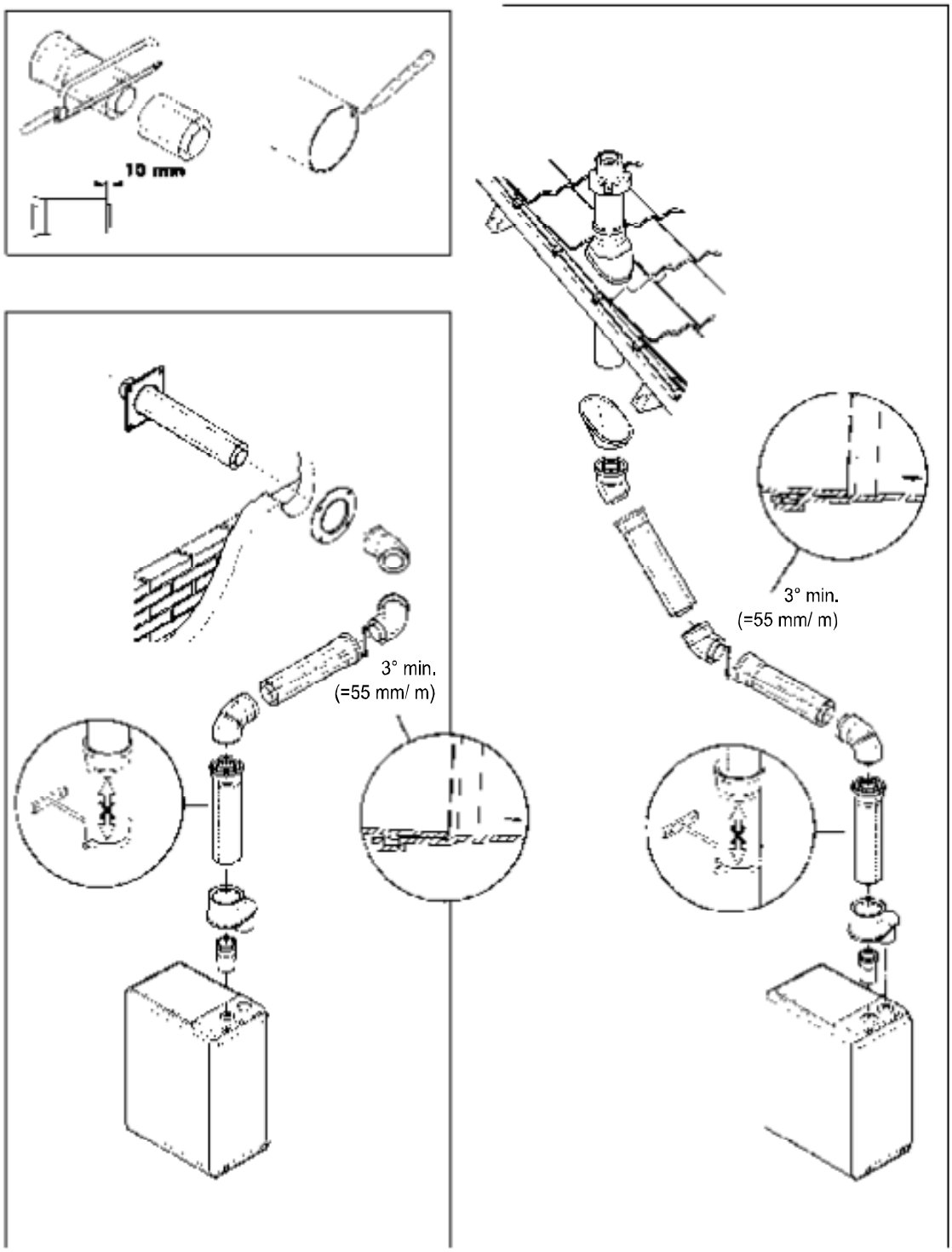

5.2.3 Aperçu de rénovation de cheminée en type B22

Nota :
- Ces conduits doivent être conformes aux règlementations en vigueur.
- Ils doivent répondre au DTA (Document Technique Appliqué).
- Ils peuvent être de la gamme Chemilux condensation de marque Ubbink en diamètre 110 mm par exemple.

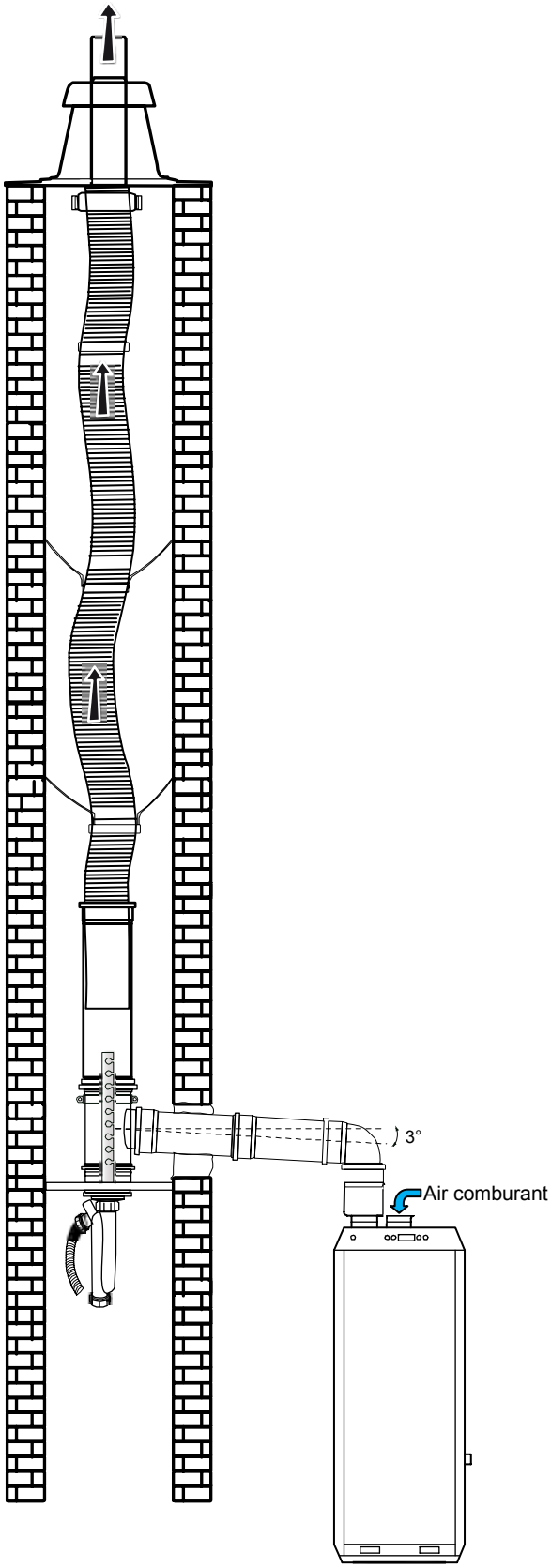

Longueur du dispositif d'évacuation des gaz brûlés en type B22

Appareil	Longueur maximale L [m] Ø80	Longueur maximale L [m] Ø110	Longueur maximale L [m] Ø125
B-16 HR	12	15	20
B-25 HR	12	15	20
B-40 HR	12	15	20

Il est permis d'utiliser un conduit d'évacuation flexible des gaz brûlés.

En cas d'application d'un conduit d'évacuation flexible, la longueur d'évacuation L donnée dans le tableau doit être plus courte de 40%.

Un coude (R/D= 0,5) équivaut à une longueur de :
* coude à 45° = 1,00 m
* coude à 90° = 3,00 m

Remarque :
Dans le cas où il y aurait une circonstance s'écartant des situations décrites dans les consignes d'installation, il est conseillé de prendre contact avec le fabricant pour déterminer les longueurs adéquates des conduites d'évacuation et d'admission.

5.3 Montage d’un kit ventouse concentrique façade (C12) fourni en option.

• Le terminal, l’adaptateur et le coude sont livrés séparément en option. L’adaptateur doit être installé directement sur l'appareil.
• Les conduits concentriques d'admission d'air et d'évacuation des gaz brûlés doivent être montés sur l’adaptateur avec une pente minimale de 3° (55 mm par 1000 mm) en cas de tracé horizontal.
• Il faut éviter, lors de la fixation du matériau synthétique d'admission d'air et d'évacuation des gaz brûlés, que ce matériau synthétique soit trop serré dans le collier. La dilatation du matériau synthétique dans le sens longitudinal due aux variations de température doit rester possible.
• En cas de raccourcissement, le tube intérieur du matériau synthétique du dispositif concentrique d'admission de l'air et d'évacuation des gaz brûlés doit être coupé à 10mm de plus que le tube extérieur.
• Après raccourcissement du matériau synthétique du dispositif d'admission de l'air et d'évacuation des gaz brûlés, les sections doivent être ébarbées.

5.4 Raccordement aéraulique

Des diffuseurs d'air chaud ‘D’sont des accessoires pour la série Allure. Ils sont installés **au-dessus** de l'appareil. Des bandes profilées en S sont disponibles pour la fixation des diffuseurs d’air chaud.
Les conduites à air chaud sont connectées sur le diffuseur d'air chaud.
Il faut observer les points suivants pour le branchement des conduites :
• Installer un volet de réglage sur chaque sortie du diffuseur d'air chaud ou de la conduite générale.
• Isoler toutes les conduites à air chaud de même que les supports de grilles et la conduite d'arrivée d'air.
• Déposer une couche d'imperméabilisant pour éviter que le matériel isolant ne prenne l'humidité de l'air environnant.
• Installer toujours les conduites de retour de façon à ce qu'elles ne deviennent pas des éléments produisant du bruit ; donc pas de connexion perpendiculaire entre deux conduites.
• Brancher la gaine de reprise :
La gaine de reprise d’air se raccorde à droite ou à gauche sur le caisson de reprise qui est lui-même à positionner sous le générateur ALLURE.
• Dans le cas d’un reprise d’air en vrac, une plaque acoustique de retour peut être livrée en option.
• Il est nécessaire d’équiper le générateur d’un filtre qui est fourni d’origine.

5.4.1 Aperçu des possibilités de raccordement

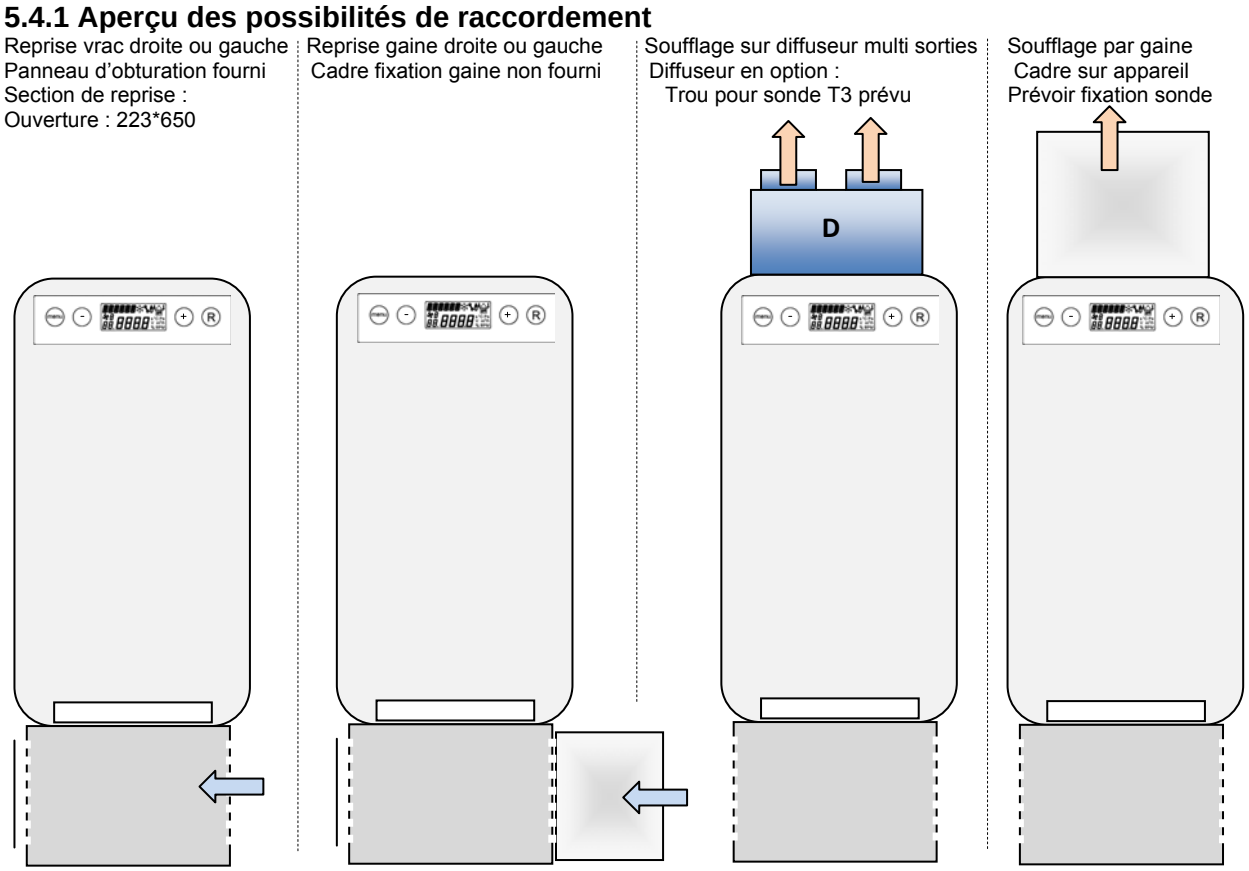

Cotes utiles pour le raccordement hydraulique

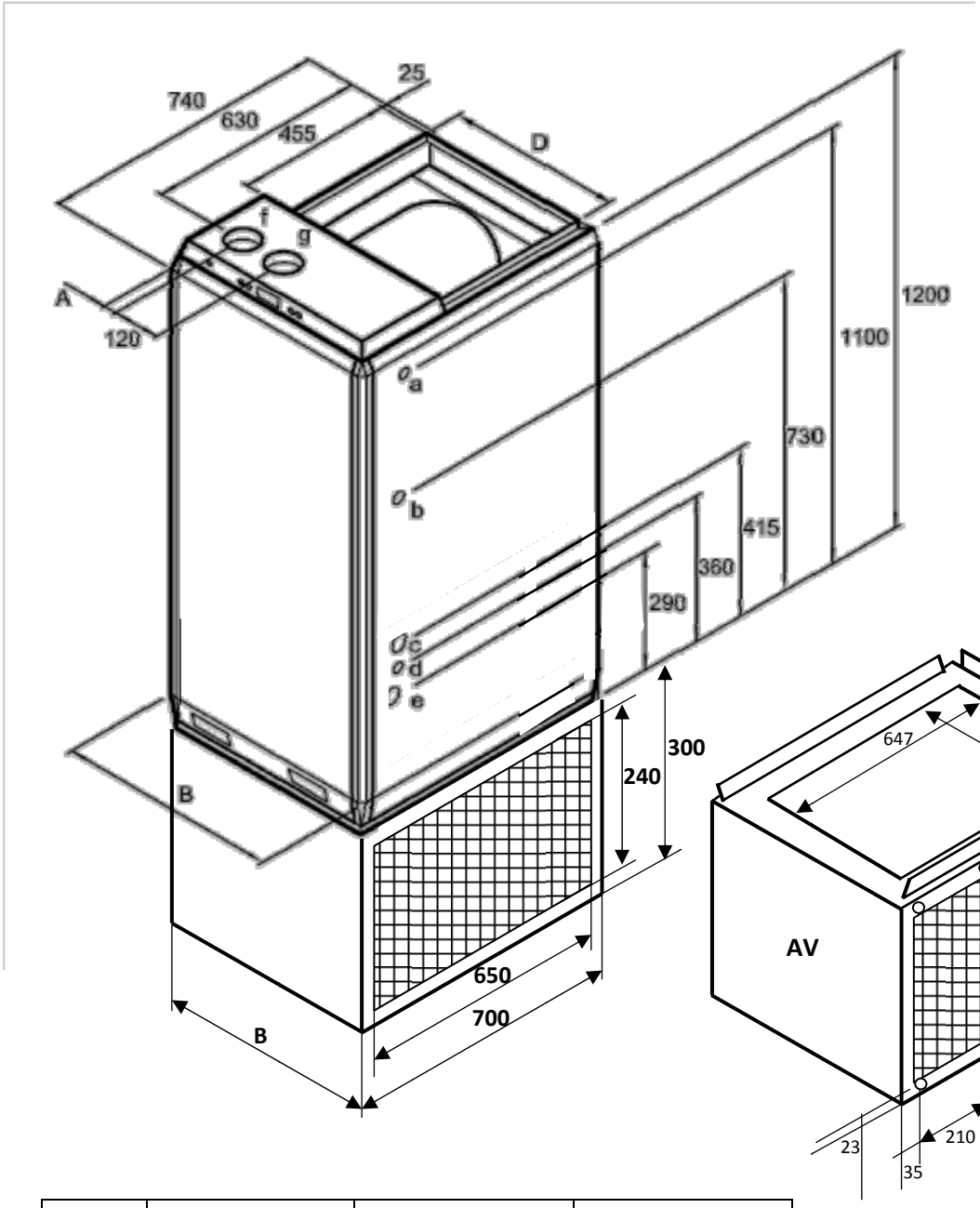

	B16 HR	B 25 HR	B 40 HR
a	Passage de la sonde thermostatique de l'air		
b	Passage de la conduite de gaz		
c	Passage du câble d'alimentation 230 V.		
d	Passage de câble de thermostat d'ambiance		
e	Passage de la conduite d'évacuation de la condensation		
A(mm)	110	125	175
B(mm)	400	500	600
C(mm)	315	415	515
D(mm)	245	445	545
E(mm)	320		

5.4.2 Montage
Le montage du diffuseur d'air chaud (en option), du caisson de reprise et des conduites d'air sont décrits dans ce manuel de montage.

5.5 Branchement du gaz
Les dimensions et le circuit de l'arrivée de gaz doivent être conformes aux prescriptions de la société locale de distribution de gaz et aux prescriptions pour les appareils à gaz, norme DTU 61.1. La conduite d'arrivée de gaz entre **de manière standard par le côté droit** de l'appareil. Il est également possible de le brancher sur le côté gauche en perçant un trou dans le panneau latéral gauche.

Remarque
Le trou se trouvant sur le panneau latéral droit devra alors être bouché hermétiquement. Il faut pour cela intervertir les matières textiles du panneau de gauche avec celles du panneau de droite. La conduite d'arrivée de gaz est directement branchée sur la sortie de l'électrovanne.

Avertissement
Purger la conduite de gaz avant la mise en marche de l'appareil.

5.6 Évacuation de la condensation
Il convient d'installer un système d'évacuation de condensation pour le bon fonctionnement de l'appareil. L'appareil est pourvu à cet effet d'un siphon sur le côté droit avec une sortie standard sur le panneau latéral droit. L'évacuation vers l'extérieur peut être raccordée au siphon.
L'évacuation peut également être réalisée sur le panneau latéral gauche. Il faut pour cela tourner le siphon de 180°. La portion d'évacuation se trouvant à l'intérieur de l'appareil doit toutefois être démontable en raison du démontage d'autres éléments de l'appareil.
Veillez après réalisation sur le côté gauche que le trou du côté droit soit hermétiquement fermé avec les bouchons plastiques. Il faut pour cela intervertir les bouchons du panneau de gauche avec ceux du panneau de droite. Le raccord de l'évacuation de la condensation a un diamètre de 32 mm.
Pour que l'appareil fonctionne correctement, **il faut** que l'évacuation de la condensation s'écoule **librement** au moyen d'un entonnoir et d'un coupe-odeur ou d'un siphon supplémentaire (voir fig ci dessous).La conduite d'évacuation de la condensation de l'appareil ne doit jamais être fermée.

Avertissement
Quand l'appareil est installé, il faut remplir le siphon d'eau.
L'eau de condensation doit s'évacuer librement par gravité.
L'évacuation dans les gouttières n'est pas possible en raison des risques de gel.

1 = Appareil
2 = Entonnoir
3 = Siphon
4 = Conduite égouts extérieur
5 = Conduite d'évacuation inclinée

Les conduites d'évacuation des condensats
Doivent être en PVC.
Les condensats peuvent être traités par une boite de neutralisation (non fournie) avant d'être évacués à l'égout.

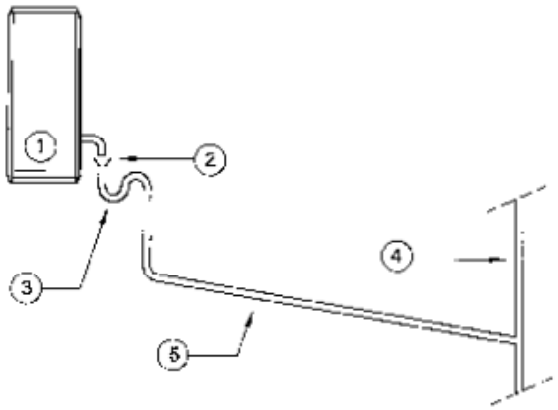

5.7 Raccordements électriques

5.7.1 Branchement au secteur

Le connecteur mâle (comprise dans la livraison) doit être branché sur le connecteur femelle plat à 3 pôles monté dans le boîtier de commande. Ce connecteur mâle doit être montée sur un câble à trois fils selon le schéma du circuit électrique aux paragraphe 10.1 et 10.2. Le câble à trois fils doit être glissé dans une gaine le long de l'habillage de l'appareil, de préférence aux endroits précités au § 5.4.1(c) ; éventuellement, un montage sur le côté gauche est aussi possible.
À l'autre extrémité, le câble doit être branché à une alimentation électrique de 230V~ à 50Hz munie d'une prise de terre. En cas de branchement sur une prise murale, celle-ci doit toujours être accessible.
Il est conseillé de protéger la ligne électrique par un disjoncteur de calibre adapté et conforme aux normes électriques NF C15-100 et aux exigences de la société de distribution d'électricité locale.

A = Connecteur d'alimentation 230 volt
B = Boîtier de commande

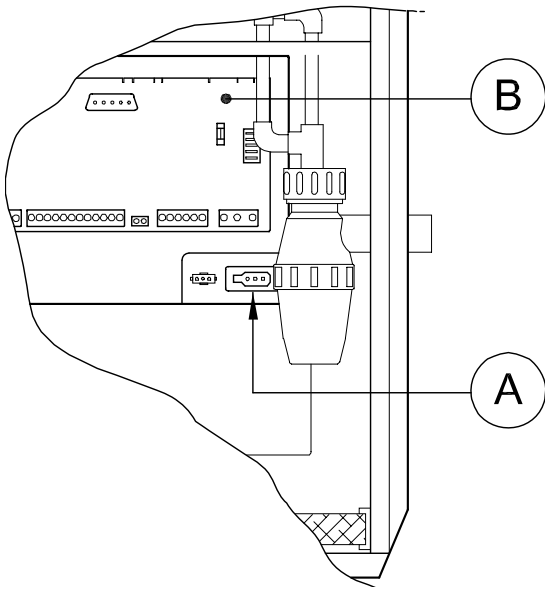

5.7.2 Branchement et mise en place du thermostat d'ambiance

5.7.2.1 Branchement et mise en place du thermostat d'ambiance eBus

La série Allure est livrée sans thermostat d'ambiance. Celui-ci doit être commandé séparément.
Il est recommandé de brancher un thermostat modulateur Brink **eBus** à l'horloge numérique afin de pouvoir utiliser de façon optimale toutes les fonctions.
Un autre type de thermostat modulateur (à horloge numérique) ne fonctionnerait pas en combinaison avec le réglage électronique de l'appareil Allure.

Un thermostat d'ambiance à contact sec peut aussi être branché sur l'appareil ALLURE.
Dans ce cas, le caractère modulateur de ce réglage est annulée.

Branchement du thermostat d'ambiance eBus :
Le câble de liaison entre le thermostat d'ambiance et le module doit être un câble basse tension 24V à deux fils dont la section du cuivre est au minimum de 0,8 mm^2. Le câble du thermostat d'ambiance peut être branché à l'unité de commande du boîtier de commande, après avoir été glissé dans une gaine isolante traversant l'habillage de l'appareil.
Le thermostat Brink **eBus à horloge numérique** est connecté sur les contacts X2-1 et X2-2 de la prise (démontable) X2 (voir croquis 'TH' page 23).
Veillez aux polarités ; si les fils sont inversés le thermostat ne fonctionnera pas !

Repère bornes sur thermostat eBus	Repère bornes sur l'ALLURE
1 (eBus +)	**X2-2** (eBus +)
2 (eBus TERRE/GND)	**X2-1** (eBus TERRE/GND)

5.7.2.2 Branchement d'un thermostat d'ambiance contact sec :

Le thermostat d'ambiance **contact sec** est connecté sur les contacts X4-11 et X4-12 de la prise (démontable) X4 (voir croquis 'TH ci dessous).
L'inversion du branchement des câbles du thermostat sur la prise n'a pas d'influence sur le fonctionnement de l'appareil.
Le réglage considère la liaison de ces branchements de thermostat comme le branchement d'une Commande marche/arrêt.
Le réglage du paramètre 23 doit être sur 1 (réglage usine) pour l'application d'un thermostat d'ambiance contact sec. Pour un aperçu des valeurs de réglage, voir le chapitre 12.

Le fonctionnement du **thermostat eBus** et du **thermostat d'ambiance contact sec** sont décrits aux § 4.3 et § 4.4.

B = Boîtier de commande

C1 = Branchement du thermostat **eBus** à horloge numérique

C2 = Branchement thermostat d'ambiance **contact sec.**

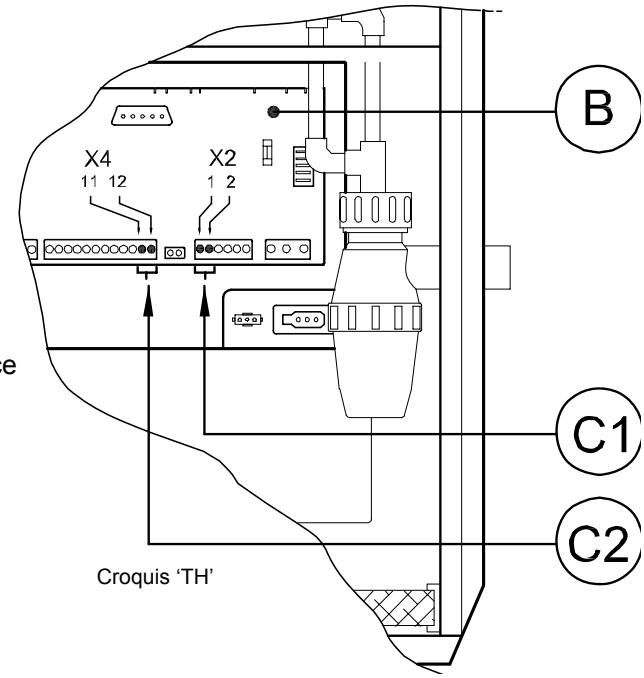

Croquis 'TH'

Veiller aux points suivants lors de l'installation du thermostat d'ambiance :
• Montage : - Mettre le thermostat d'ambiance de niveau,
- Le placer environ à 1,65 mètre du sol,
- Le placer dans un endroit bien accessible pour la circulation normale de l'air autour de ce thermostat,
- Ne pas le placer contre un mur extérieur.
• Ne pas exposer le thermostat d'ambiance :
- A l'influence des fenêtres,
- Aux rayons du soleil,
- Aux courants d'air des portes,
- A l'air des grilles d'aération,
- A des appareils électriques qui dégagent de la chaleur.

5.7.3 Branchement et mise en place de la sonde thermostatique (T3)

Afin de faire fonctionner de manière optimale le réglage électronique de l'appareil Allure, il importe que la sonde thermostatique **T3** soit installée au bon endroit dans la conduite de soufflage d'air. La sonde thermostatique doit être installée dans un endroit de la conduite principale d'air pulsé, ou dans le diffuseur multi sorties, ou de la conduite d'air qui débouche dans la pièce où se trouve le thermostat d'ambiance, et là où la température de l'air pulsé peut être mesurée de façon fiable. En cas de conduites à air bien isolées, la température de l'air pulsé mesurée par la sonde thermostatique doit être environ la même que celle de la température de l'air à la sortie des grilles. La température mesurée dans l'appareil avec la sécurité maximale sera un peu plus élevée. La température de l'air pulsé n'est pas répartie de façon homogène dans le diffuseur d'air chaud. Si la sonde thermostatique est placée trop près ou trop loin de l'appareil, il sera donc difficile de mesurer la température exacte qui règne dans les conduites.

• **Sonde thermostatique installée trop près de l'appareil.**
Si la sonde thermostatique est installée trop près de l'appareil, une température trop élevée ou trop basse peut être mesurée. Si une température trop basse est mesurée par la sonde thermostatique, la soufflerie n'atteindra jamais le maximum sélectionné de quantité d'air pulsé, de sorte que la température de l'air pulsé à la sortie des grilles sera trop élevée. L'appareil peut également, en raison de surchauffe, invoquer régulièrement la sécurité surchauffe qui entraîne un défaut. Si la sonde thermostatique mesure une température trop élevée, la température de l'air pulsé à la sortie des grilles sera inférieure à celle qui est escomptée et la période de chauffe sera considérablement prolongée. De plus, l'appareil se mettra en marche et s'arrêtera souvent.

• **Sonde thermostatique installée trop loin de l'appareil.**
Si la sonde thermostatique est trop éloignée de l'appareil, il faudra trop de temps pour que la soufflerie agisse à la suite du changement de température de l'air pulsé de l'appareil.
Une surchauffe de l'appareil pourrait en résulter et la sécurité surchauffe serait invoquée.
La position exacte de la sonde thermostatique dépend cependant des possibilités d'installation spécifiques dans la conduite principale à air pulsé et sera déterminée sur place.

A = Générateur Allure
B = Diffuseur d'air multi sorties
C = Emplacement de la sonde thermostatique T3
Sur la gaine principale.
C1 = Emplacement de la sonde thermostatique T3
Sur le diffuseur multi sorties.

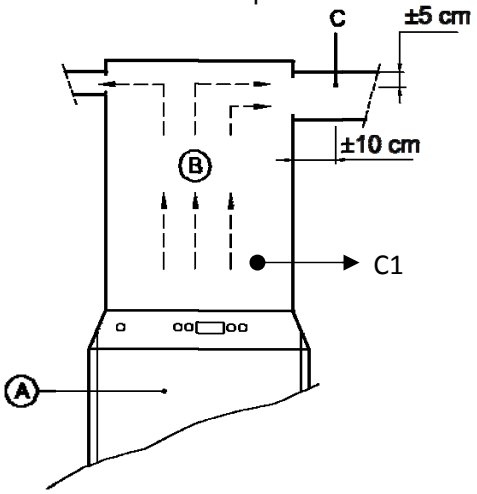

• **Nota :**
Les diffuseurs multi sorties proposés en option sont pré-percés pour recevoir la sonde thermostatique.
A cause des turbulences et des disparités de vitesse d'air, cette sonde thermostatique peut être positionnée ailleurs pour une meilleure lecture de température.

Montage:
La sonde thermostatique et le câble correspondant sont livrés non montés avec l'appareil. Supprimer l'obturateur du trou de passage du panneau latéral de l'appareil et faire passer le câble à l'endroit souhaité (voir le § 5.4.1a) de l'habillage de l'appareil. Poser la gaine isolante du câble. Connecter le câble de la sonde thermostatique aux bornes n° 9 et n° 10 de la prise (démontable) X4 du circuit imprimé de commande.
Montage de la sonde thermostatique T3 : Faire un trou de 7 mm et fixer ensuite la sonde T3 avec deux vis tôle.
Au cas où le câble de la sonde thermostatique serait trop court, celui-ci peut être rallongé. Si la sonde thermostatique ne fait pas contact ou n'est pas branchée, l'appareil se mettra en défaut "F 03".

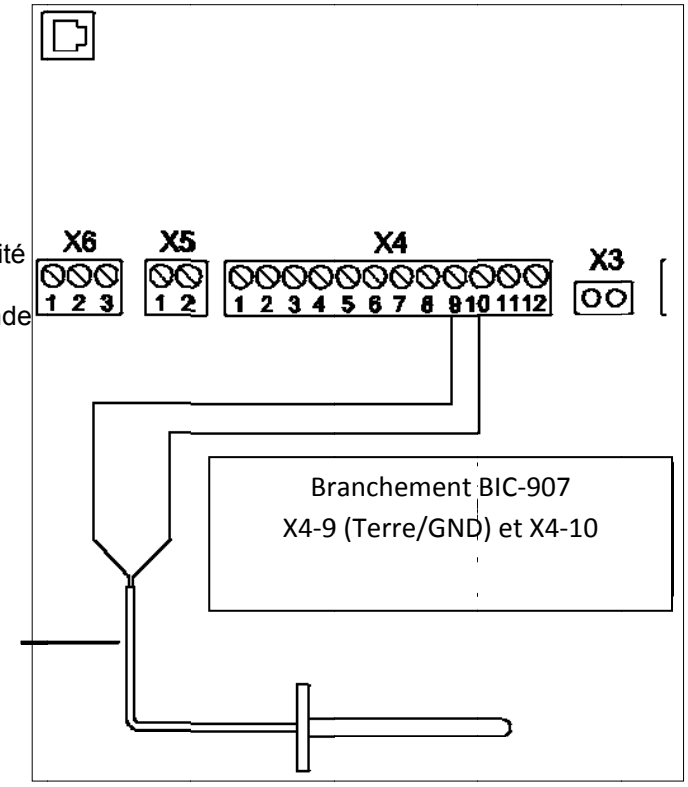

5.7.4 Branchement 24 Volt DC

Il y a une sortie 24 volt DC disponible sur le connecteur X2 (6 pôles) (X2-5 & X2-6) de l'unité de commande.
Attention : Valeurs Maxi :
Tension : 24Vac
Courant : 0.5A

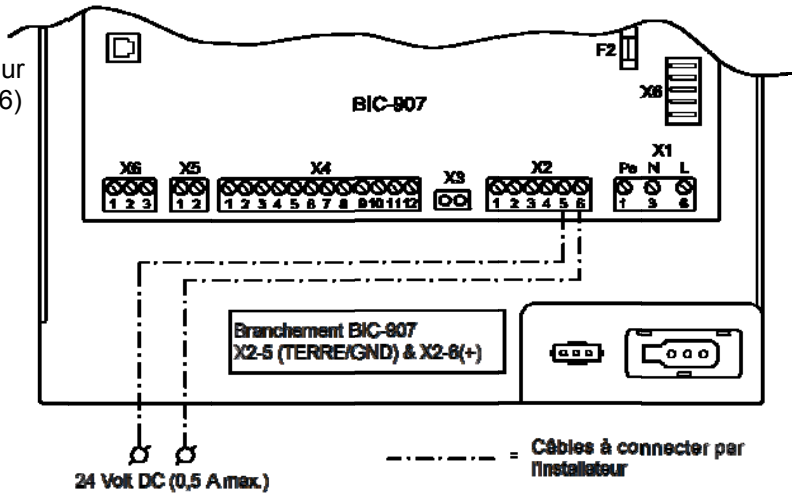

5.7.5 Branchement de l'alarme

En cas de défauts ‘E’ ou ‘F’ sur l'appareil Allure, un relais de l'unité de commande est actionné sur l'unité de commande en plus de l’affichage du défaut à l'écran de contrôle. Ce relais à contact sec inverser est branché sur le connecteur X-6.
En exemple, voici la représentation d'un émetteur de signal sonore (24 VDC) qui est actionné lorsque l'appareil se met en défaut. Le branchement 24 volt de l'unité de commande (X2-5 & X2-6) est connecté à un émetteur de signal sonore 24 volt par le contacteur du relais interne.

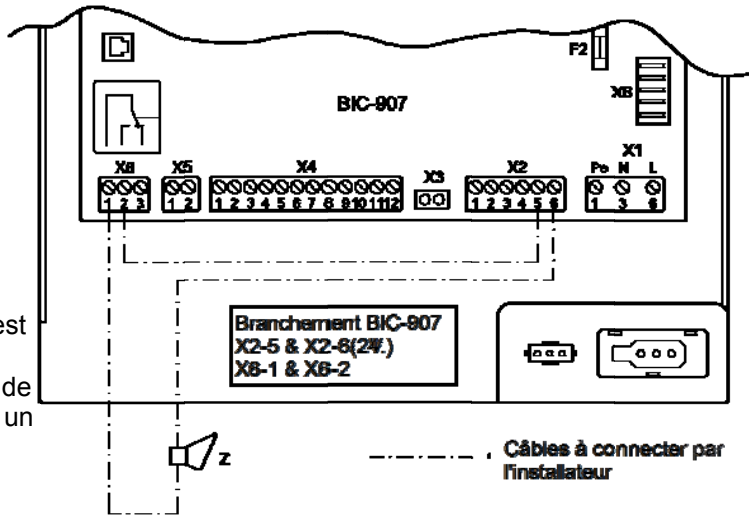

Attention :
Courant maximum de l'unité de commande 24V 0,5 A.

5.7.6 Branchement de la sonde thermostatique extérieure (T4)

Il existe une possibilité de brancher une sonde thermostatique extérieure afin de mesurer, la température extérieure.
Cette sonde est a brancher sur le connecteur 12 pôles X4, bornes 7 et 8. (Code article : 0022-201 livré en option)

- Avec un thermostat **eBus** la sonde extérieure donne uniquement une lecture. l'utilisateur appuie deux fois sur le ‘i pour lire la température extérieure.
- Avec un thermostat d’ambiance contact sec la sonde extérieure participe à la modulation. (Voir le § 4.4).

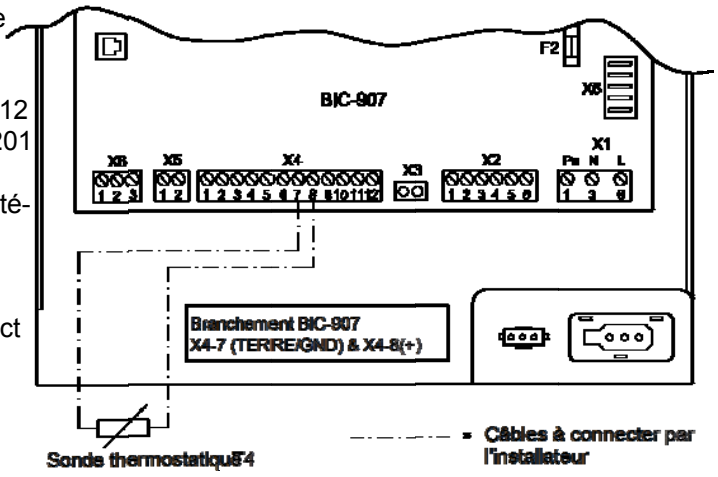

5.7.7 Branchement d'un commutateur de ventilation

Il est également possible de brancher un commutateur de ventilation distinct sur l'unité de commande de l'appareil Allure.
Lorsqu'un commutateur de ventilation supplémentaire est installé sur le connecteur 12 pôles X4 du boîtier électrique tandis qu'un thermostat d'ambiance modulateur Bus a été installé, il faut alors que le bouton sélecteur de ventilation du thermostat d'ambiance eBus soit à la position "2" pour que ce commutateur de ventilation fonctionne bien.
Les positions susnommées 1, 2 et 3 correspondent avec les positions de ventilation 1, 2 et 3 décrites au §4.3.

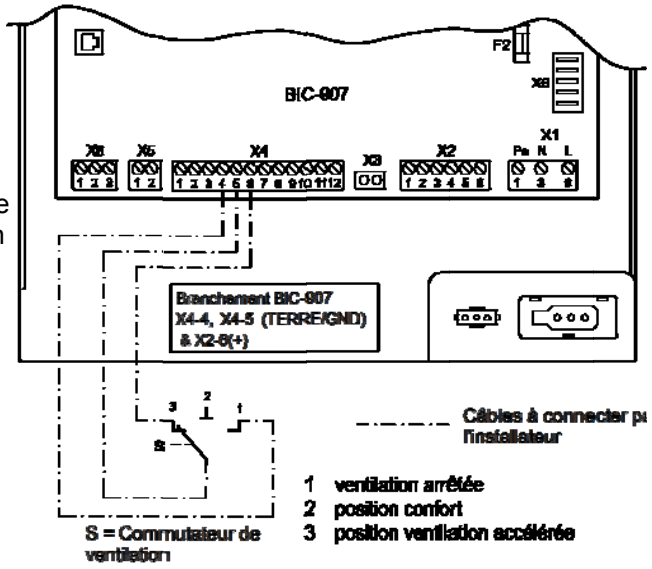

5.7.8 Branchement d'un COMMUTATEUR on/off <u>OU</u> d'un THERMOSTAT contact sec

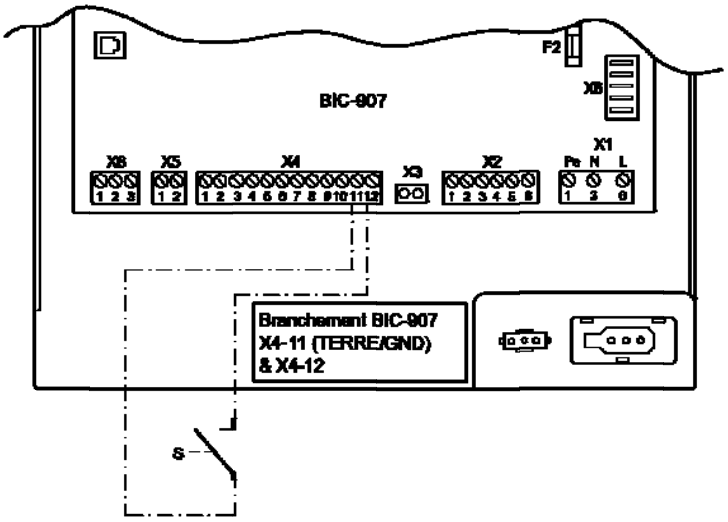

S = Thermostat contact sec
Ou
Commutateur on/off

<u>Branchement d'un COMMUTATEUR on/off</u> :
Le commutateur on/off ne peut être utilisé que si un thermostat eBus est raccordé et donc le raccordement d'un thermostat d'ambiance contact sec est impossible.
Le commutateur on/off se raccorde sur le connecteur X4 (bornes 11 et 12).
La valeur du paramètre 24 doit être réglée sur 2.
Sur ouverture du contact : Tous les composants restent sous tension, l'appareil est en arrêt, le thermostat eBus conserve son programme et le code de blocage E02 s'affiche à l'écran.

<u>Branchement d'un THERMOSTAT contact sec</u> :
L'utilisation d'un thermostat contact sec interdit l' Utilisation d'un thermostat eBus et/ou d'un com-Mutateur on/off.
Le thermostat contact sec (non polarisé) se raccorde sur le connecteur X4 (bornes 11 et 12).
La valeur du paramètre 24 doit être réglée sur 1

<u>Nota :</u> <u>Mode de la ventilation avec un thermostat à contact sec.</u>

a) Pour avoir un fonctionnement du ventilateur correspondant à la position confort (Voir Page 9) il suffit de raccorder ce thermostat sur le connecteur 'X4', borne 11 et 12.
b) Pour avoir un fonctionnement du ventilateur correspondant à la position ventilateur arrêté (Voir Page 9) il suffit de raccorder ce thermostat sur le connecteur 'X4', borne 11 et 12 et **faire un shunt** entre les bornes 4 et 5 de 'X4'.

SYSTEME DE CONTROLE LED

6.1 Explication générale du tableau de commande

L'écran de contrôle LED affiche la situation de service de l'appareil. Grâce au tableau de commande, le paramétrage du module de commande peut être consulté et/ou changé. Le tableau de commande contient 4 touches et un écran de contrôle LCD.
Lors de la mise en marche de l'appareil Allure, tous les symboles sont affichés pendant trois secondes à l'écran de contrôle ; simultanément, le fond de l'écran de contrôle s'allume en bleu pendant 30 secondes.
Si aucune touche n'est utilisée ou lorsqu'une situation différente se manifeste (un défaut, par exemple), alors la **situation de service** est visible à l'écran (voir le § 6.3).
Après avoir utilisé la touche 'Menu', il est possible de choisir avec les touches + ou - entre 4 menus différents à savoir :

• **Paramètre de réglage** (SET); voir le§ 6.4.
• **Paramètre d'affichage des valeurs** (READ), voir le § 6.5
• **Réglage service** (SER), voir le § 7.2
• **Courbe du système** (CURVE), voir le § 7.6

Pour l'agencement de la structure du menu, voir aussi le §6.2.

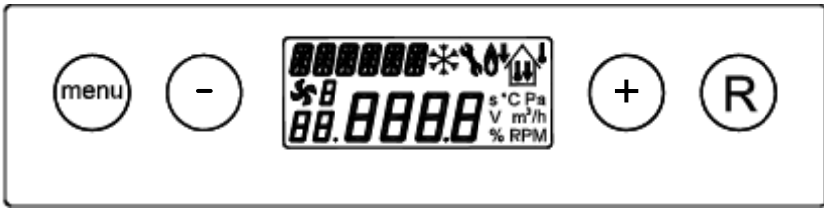

Ecran d'affichage

L'écran affiche les différentes situations.
La figure ci-dessous présente la signification des différents affichages pendant les situations de services.
Pendant les situations différentes ou pendant les possibilités de réglage, d'autres affichages sont possibles, mais ils sont mentionnés à part dans ces instructions d'installation.

1 = Température de l'air pulsé (ou message d'erreur en cas de panne)

2 = Numéro d'étape de la situation de service

3 = État de la situation du ventilateur

4 = Texte d'avertissement, par ex. : texte de la Situation du filtre, ……

5 = Affichage du symbole de l'état de l'appareil.

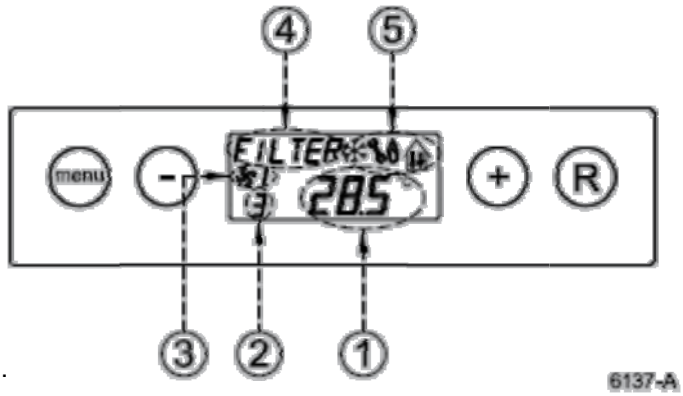

Touches

Les 4 touches de commande se trouvant à côté de l'écran permettent de consulter les diverses situations et d'adapter des modifications, respectivement des réglages, dans les menus.
Lorsqu'une des touches est utilisée, l'écran s'allume pendant 30 secondes.
Les 4 touches remplissent les fonctions suivantes :

Touche	Fonction de la touche
Menu	Activer le menu ; vers le paramètre suivant dans le sous-menu ;
-	Défiler ; adapter la valeur
+	Défiler ; adapter la valeur
R	Retour au paramètre dans le menu ; annuler la valeur ; remise à zéro du filtre

Utiliser les touches pour la sélection du menu

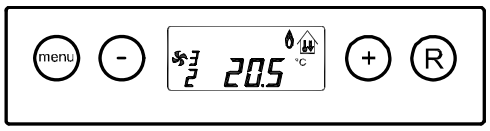

Appuyer à partir de la situation de service une seule fois sur la touche '**Menu**' pour entrer dans le **programme de réglage**.
Le texte **SET** s'affiche à l'écran.
Si l'on appuie une fois encore sur la touche menu les réglages peuvent alors être adaptés ; pour de plus amples information à propos de la modification des réglages, voir les §6.4 ; appuyer sur la touche '**R**' pour quitter ce programme ; aucune modification n'est alors enregistrée.
Pour avoir un aperçu général de toutes les valeurs qu'un installateur peut régler, y compris les réglages de base et les plages de réglage, voir la liste générale des valeurs de réglage au chapitre 12

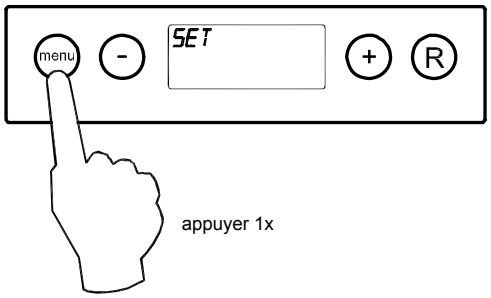

Les touches '+' et '-' permettent de faire défiler le menu de réglage. On arrive au **programme d'affichage des valeurs** en appuyant une seule fois sur la touche '+' ; le texte **'READ'** s'affiche à l'écran.
On arrive dans le programme d'affichage des valeurs si l'on appuie une fois encore sur la touche menu ; pour de plus amples informations à propos du programme d'affichage des valeurs voir le §6.5; pour quitter ce programme d'affichage des valeurs, il faut appuyer sur la touche '**R**'
On arrive à la fonction de service ; en appuyant une fois encore sur la touche '+' le texte **'SER'** s'affiche à l'écran.

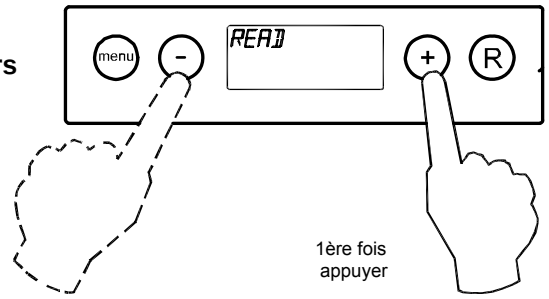

On arrive dans le programme de fonction service si l'on appuie une fois encore sur la touche menu ; pour de plus amples informations à propos de la fonction service voir le §7.2 ; pour quitter cette fonction service, il faut appuyer sur la touche '**R**'.

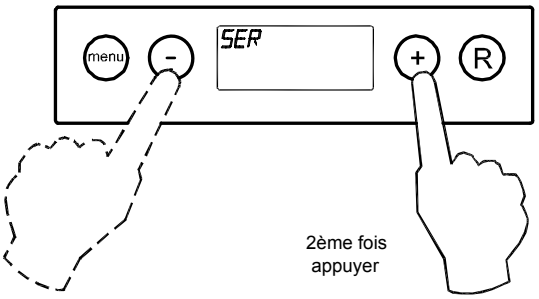

On arrive à l'option **déterminer la courbe du système** en appuyant une fois encore sur la touche '+ **;** 'le texte **"CURVE"** s'affiche à l'écran. Il faut adapter ce réglage seulement après le réglage du débit d'air dans le réseau de conduites. On arrive dans le programme de fonction l'option déterminer la courbe du système si l'on appuie une fois encore sur la touche menu ; pour de plus amples

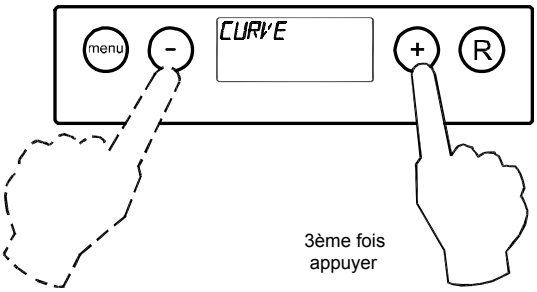

informations à propos de l'option déterminer la courbe du système voir I du §7.6 ; pour quitter l'option déterminer la courbe du système, il faut appuyer sur la touche ‘**R**’.

Affichage à l’écran en cas de situations différentes

Affichage des défauts
Tous les défauts (réarmement manuel ou automatique) de l'appareil Allure s’affiche à l’écran.
Un **défaut à réarmement automatique** de l'appareil est Signalé à l'écran par une **lettre E** suivi du code de défaut.
Un **défaut à réarmement manuel** est signalé à l'écran par une **lettre F** clignotante suivie du code de défaut sur un fond allumé de façon permanente.
En cas de défaut de la soufflerie, le **E** ou le **F** suivi de son code de dérangement, est précédé d'un **1** ; là aussi l'écran reste allumé lorsqu'il est question d'un défaut à réarmement manuel.
Pour de plus amples informations à propos des défauts et leurs codes, voir les §8.1, §8.2 et §8.3.

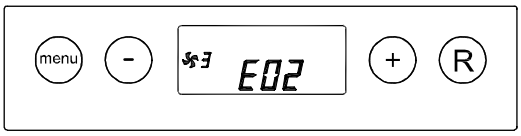

Défaut à réarmement automatique

Défaut à réarmement manuel

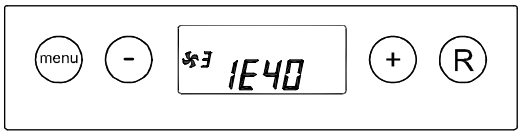

Code de blocage de la soufflerie

Code de verrouillage de la soufflerie ; l'affichage de dérangement clignote, l'écran est allumé

Dépassement de l'augmentation de pression autorisée
Lorsque l'augmentation de pression autorisée dans les Conduites d'air est dépassée par rapport à la situation initiale après le réglage en fermant les clapets, les grilles ou en raison d'un filtre encrassé, l’apport d’air maximum du système de ventilation diminuera. Par conséquent, la pression diminuera dans le réseau de conduites pour atteindre sa valeur initiale.
Lorsque ce réglage est actif, ceci s’affiche à l’écran au moyen du texte ‘Pa’ clignotant.
La valeur de l'augmentation de la pression autorisée dans le réseau de gaines est mentionnée dans la liste des paramètres, paramètre n°7. (Pour les modifications de ce réglage voir le § 6.4)

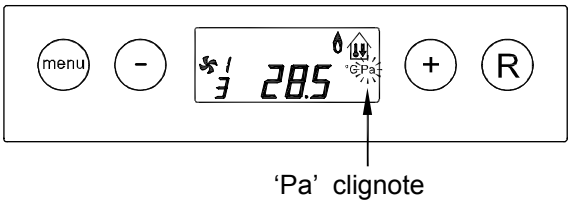

6.2 Structure du menu

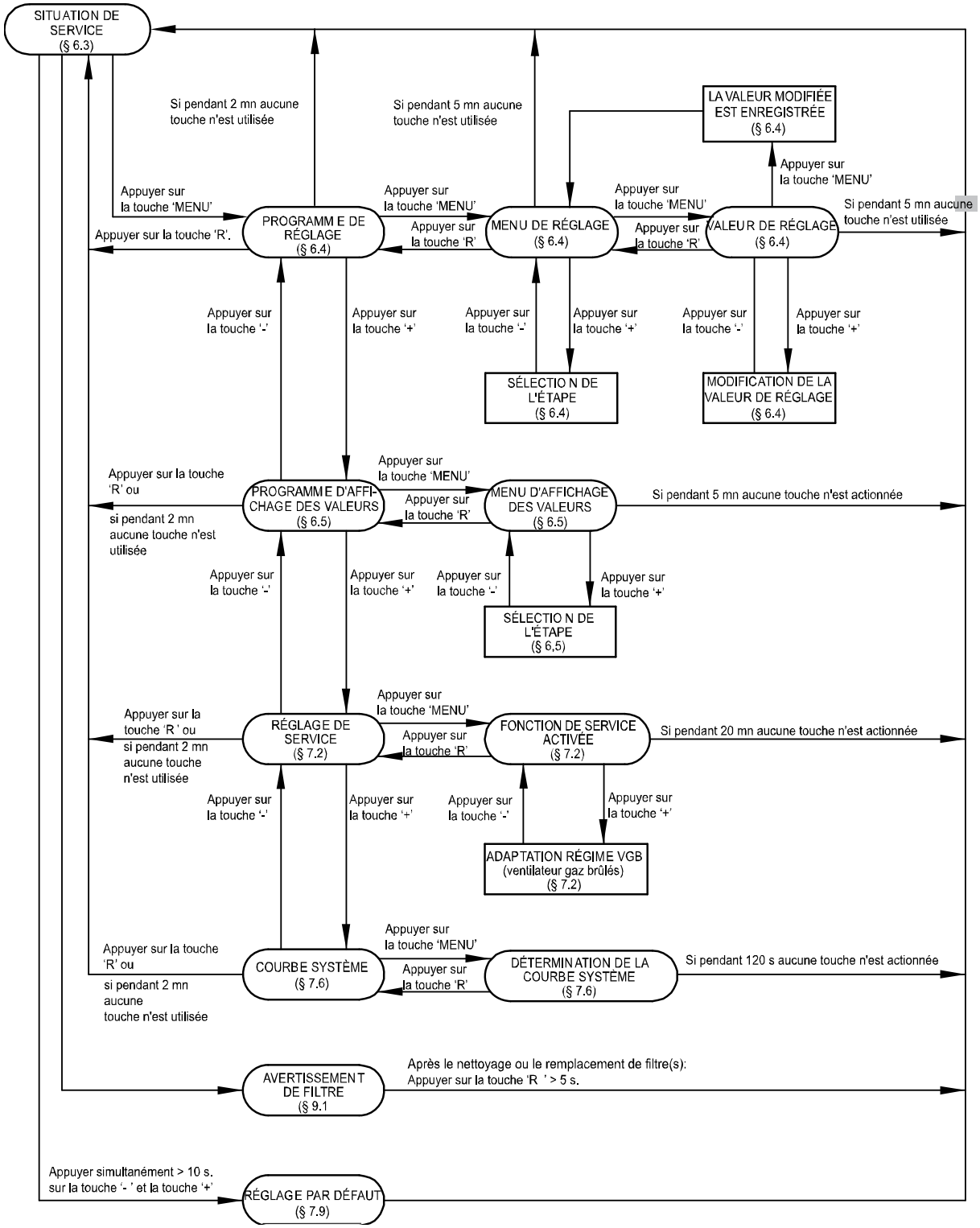

6.3 Situation de service

L'écran peut afficher simultanément 5 situations / valeurs différentes pendant la situation de service.

1 = Température § 6.3.1
2 = Numéro d'étape de la situation de service § 6.3.2
3 = État de la situation du ventilateur § 6.3.3
4 = Texte d'avertissement § 6.3.4
5 = Affichage du symbole de l'état de l'appareil§ 6.3.5

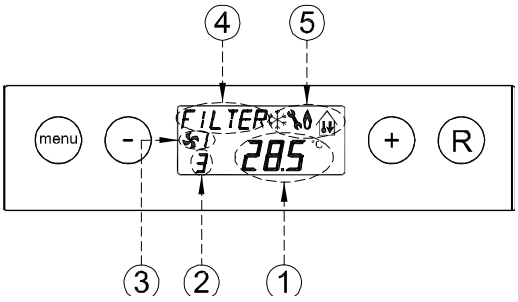

6.3.1 Affichage de la température

La température actuelle mesurée par la sonde thermostatique T3 est affichée. Pour l'explication du fonctionnement et la position de la sonde thermostatique T3 voir le § 5.7.3.
Ceci n'est donc pas la température d'ambiance et c'est pourquoi elle diffère de la température affichée à l'écran du thermostat d'ambiance !

6.3.2 Numéro d'étape de la situation de service

Ici s'affiche la situation actuelle dans laquelle se trouve à ce moment l'appareil.

N° d'étape situation de service	Description
0	Pas de demande de chaleur, position de repos.
1	Pré ventilation de l'extracteur des gaz brûlés.
2	Allumage.
3	Brûleur en fonctionnement (thermostat d'ambiance).
4	Brûleur en fonctionnement sous programme air neuf (Programme non utilisé - Température d'air pulsé minimale).
5	Post ventilation de l'extracteur des gaz brûlés.
b	Appareil en surchauffe.
c	Démarrage et arrêt trop successifs.(Anti-alternance)
6	Demande de froid, le relais de refroidissement est actionné (ne s'applique pas).
7	Demande de froid, le relais de refroidissement n'est pas actionné (ne s'applique pas).
8	Demande de froid, pas de module de condensation connecté (ne s'applique pas).
9	Demande de froid; la température de froid réglée est atteinte (ne s'applique pas).

6.3.3 Etat de la soufflerie en situation de service

Un symbole de ventilateur avec un chiffre est visible sur l'écran. Lorsque le soufflerie fonctionne, un petit symbole de ventilateur est visible; si le ventilateur est arrêté le petit symbole de ventilateur disparait.
Le chiffre suivant le petit symbole indique le mode de fonctionnement du ventilateur; voir tableau ci-dessous.

État de la situation de ventilation à l'écran Appareil Allure	Description
1 "1	Le régime de la soufflerie se situe entre un réglage de débit d'air minimum (paramètre n°2) et un réglage de débit d'air maximum (paramètre n° 3) ou est arrêté. Quand le ventilateur est arrêté, le petit symbole de ventilateur n'est plus visible.
2 2	Le régime de la soufflerie se situe entre un réglage de débit d'air minimum (paramètre n°2) et un réglage de débit d'air maximum (paramètre n° 3) Le petit symbole de ventilateur est toujours visible.
3 3	La soufflerie fonctionne en continu à un réglage de débit d'air maximum (paramètre n°3) Le petit symbole de ventilateur est toujours visible.
4 4	La soufflerie fonctionne en continu à un réglage de débit d'air de refroidissement (paramètre n°4) Le petit symbole de ventilateur est toujours visible. Fonction non utilisée.

6.3.4 Texte d'avertissement en situation de service

Un texte d'avertissement peut s'afficher sur l'écran. L'avertissement "Filtre" a toujours la priorité par rapport aux autres textes d'avertissement.
Les textes d'avertissement suivants peuvent être visibles pendant la situation de service:

Texte d'avertis-sement à l'écran	Description
FILTRE	Lorsque le texte 'FILTRE' s'affiche à l'écran, le filtre doit être nettoyé ou remplacé ; pour de plus amples informations à ce propos, voir le § 9.1
PR1 à PR6	Lorsque le texte 'PR1' à 'PR6' s'affiche à l'écran, l'un des 6 programmes air neuf préprogrammés est activé, voir le §7.8. Si l'avertissement de filtre est activé, l'affichage du programme plein air "remplacé" par le texte "FILTRE". Fonction air neuf non prévue.
Slave1, Slave2 ou	En cas d'appareils connectés les uns aux autres, le texte d'avertissement indique quel appareil et quels appareils sont esclaves. "Slave 1" à "Slave 3" ; pour de plus amples informations à ce propos, voir le § 5.7.11. Raccordement maitre / esclave non prévu.

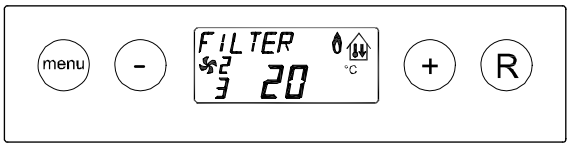

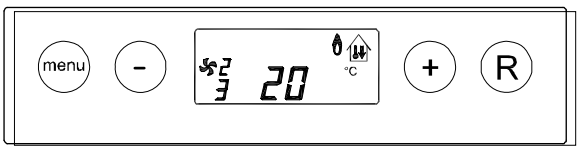

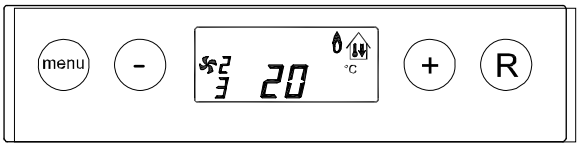

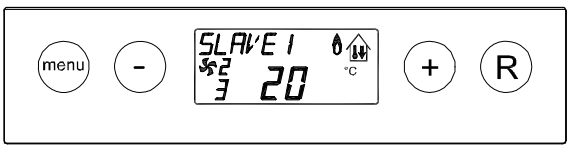

6.3.5 Affichage du symbole de l'état de situation de service de l'appareil

Pendant une situation de service, cette dernière peut être représentée par l'affichage de plusieurs symboles ou d'une combinaison de ces symboles.
Les symboles suivants sont utilisés à l'écran :

Affichage du symbole à l'écran de l'appareil Allure	Description
	Symbole de défaut : Le numéro de défaut qui s'affiche simultanément à l'écran de l'appareil Allure donne une indication de la nature du défaut.
	Symbole de flamme : il s'affiche dés que le brûleur fonctionne (Il est également toujours visible, pour des raisons de sécurité, dans le programme d'affichage des valeurs et dans le programme de réglage)
	Ce symbole de la maison s'affiche dés qu'il y a une demande de chaleur à partir du thermostat d'ambiance.

6.4 Programme de réglage 'SET'

Des réglages peuvent être adaptés pour le fonctionnement optimal de l'appareil Allure, le tout en fonction de la situation, de la configuration, et de l'application de l'appareil Allure.
Le programme de réglage contient une trentaine de valeurs variables (paramètres) grâce auxquels l'appareil peut être adapté à une situation de configuration ; pour un aperçu des réglages à modifier, voir en annexe le rapport d'inspection à la fin de ces prescriptions d'installation. Plusieurs valeurs, telles que la température de l'air pulsé et les débits d'air sont déterminés dans les spécifications du modèle.

Avertissement :

Comme tout changement dans le programme de réglage pourrait perturber le bon fonctionnement de l'appareil, les réglages qui ne sont pas décrits ici doivent se faire en concertation avec Brink. Des réglages incorrects pourraient perturber le bon fonctionnement de l'appareil !

Pour le fonctionnement et l'utilisation des fonctions menu de l'écran, voir aussi le schéma opérationnel au § 6.2.
L'adaptation des réglages dans le programme de réglage s'effectue de la façon suivante :

1. Appuyer à partir de la situation de service 1x sur la touche '**MENU'.** Le "Programme de réglage" est maintenant visible à l'écran (le texte **"SET"** s'affiche à l'écran**)**.

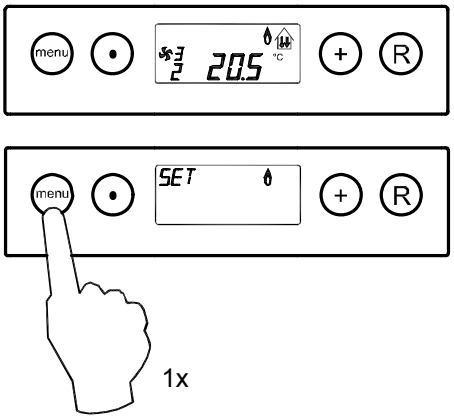

2. Appuyer encore 1x sur la touche **'MENU'** pour activer le "Programme de réglage". Le 1er paramètre à changer est affiché à l'écran. Le premier réglage à adapter est la température maximale de l'air pulsé.

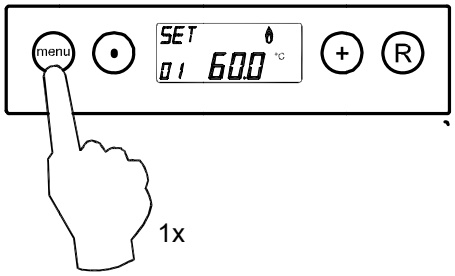

3. Pour modifier la valeur de ce paramètre il faut l'activer En appuyant une fois encore sur la touche ‘**MENU’.** Le paramètre clignote ; s’ il n'a pas besoin d'être adaptée, passer alors au point 6.

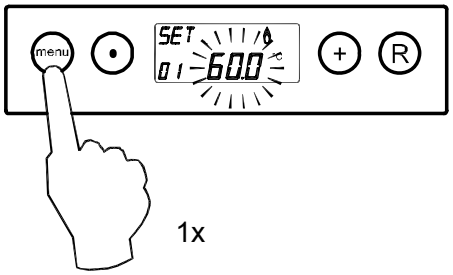

4. Il est possible d'adapter la valeur par petites étapes de 0,5°C en utilisant les touches ‘-‘ et ‘+” ; dans cet exemple, la valeur du paramètre 1 (= température maximale de l’air pulsé) a été modifié à 55°C.

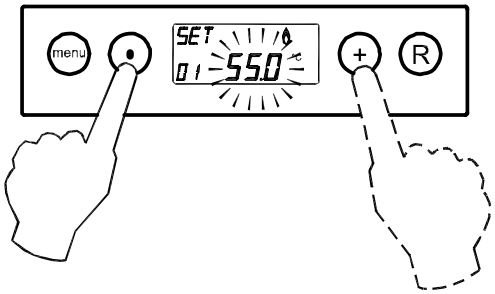

5. Enregistrement de la valeur réglée :
Pour enregistrer la valeur du paramètre 1, il faut appuyer sur la touche **‘MENU’;** le paramètre ne clignote plus dés que la modification est enregistrée et l’on se retrouve alors de nouveau dans le menu de réglage, la valeur modifiée (dans cet exemple 55°C) étant visible à l'écran.

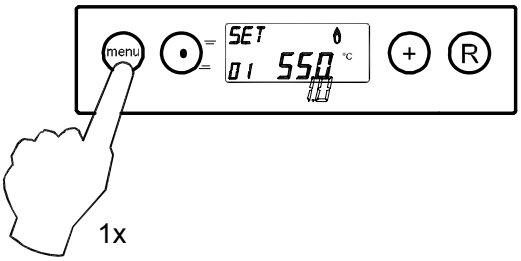

<u>Ne pas enregistrer la valeur adaptée</u>
Pour revenir au menu de réglage **sans** que la valeur adaptée soit enregistrée, il faut appuyer sur la touche **‘R’.** Le paramètre ne clignote plus dès que l'on se retrouve dans le menu de réglage et la valeur initiale (dans cet exemple 60°C) est de nouveau visible à l'écran.

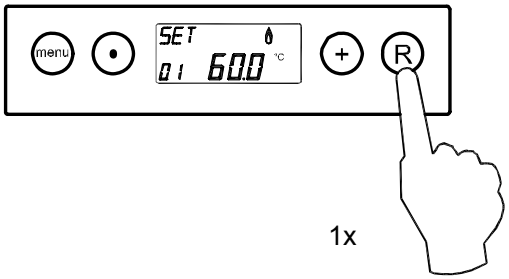

6. Lorsque l'on ne veut pas modifier d’autres réglages il faut appuyer sur la touche **‘R’** ; l'appareil revient en situation de service.

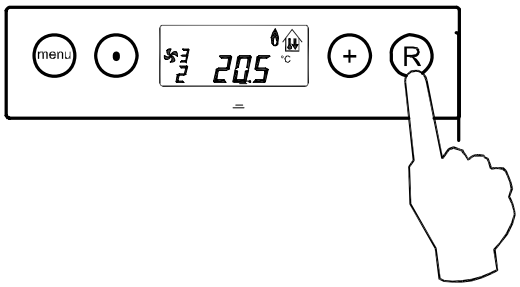

. Si l'on veut adapter d'autres réglages il est alors possible de sélectionner un autre paramètre avec les touches **‘-’ et ‘+’** à partir du menu de réglage. Dans l'exemple ci-dessous, paramètre 2 (Réglage de débit d'air minimum) est sélectionné.

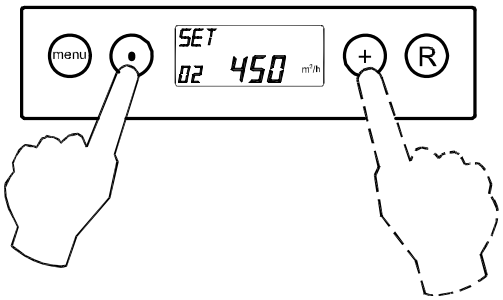

7. Pour pouvoir adapter paramètre 2, ce paramètre doit être activé ; ceci s'effectue en appuyant sur la touche **'MENU'** ; le paramètre clignote.

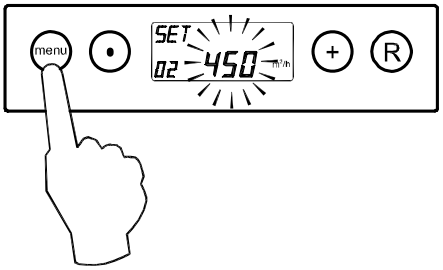

8. Le débit d'air minimum peut être adapté paramètre 2 au moyen des touches **'-'et '+'**. Dans l'exemple ci-dessous, le débit d'air est modifié (par étape de 50m3/h) de 450 à 500 m3/h.

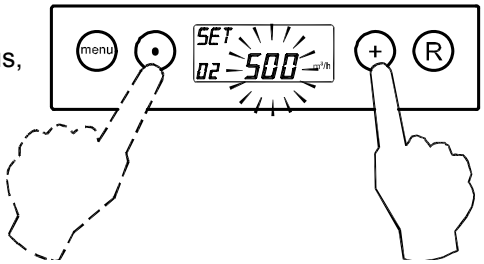

9. Enregistrement de la valeur réglée
Pour enregistrer la valeur réglée du paramètre 2, il faut appuyer sur la touche 'MENU' ; le paramètre ne clignote plus dés que la modification est enregistrée et l'on se retrouve alors de nouveau dans le menu de réglage, la valeur modifiée (dans 3/h) étant visible à l'écran.

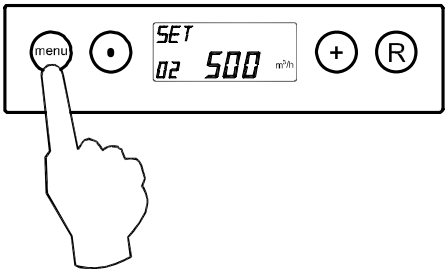

<u>Ne pas enregistrer la valeur réglée</u>
Pour revenir au menu de réglage **sans** que la valeur réglée soit enregistrée, il faut appuyer sur la touche **'R'.** Le paramètre ne clignote plus dès que l'on se retrouve dans le menu de réglage et la valeur initiale (dans cet exemple 450 m3/h) est de nouveau visible à l'écran.

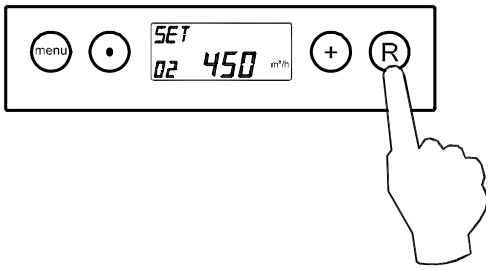

10. Si l'on souhaite modifier d'autres réglages, il faut répéter les étapes 6 à 9 et choisir alors un autre paramètre.
Il convient de toujours noter les réglages modifiés sur l'auto-collant qui se trouve à l'intérieur de l'appareil Allure.
Si plus aucun autre réglage ne doit être modifié, il faut quitter le menu de réglage en appuyant deux fois sur la touche **'R'.** L'appareil est alors de nouveau en situation de service.

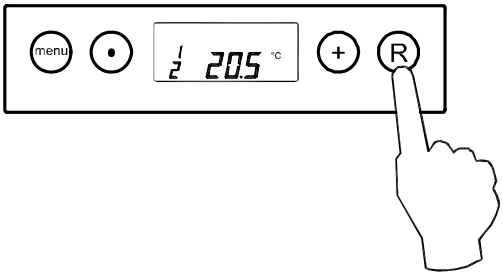

6.5 Programme d'affichage des valeurs 'READ'

Avec le programme d'affichage des valeurs, l'installateur ou l'utilisateur peut invoquer un certain nombre de valeurs actuelles provenant de détecteurs pour obtenir plus d'information sur le fonctionnement de l'appareil.
La modification de valeurs ou de réglages n'est **pas** possible dans le programme d'affichage des valeurs.
Le programme d'affichage des valeurs s'affiche lorsque l'on effectue les opérations suivantes :
Voir le tableau ci-dessous pour les possibilités d'affichage des valeurs.

1. Appuyer à partir de la situation de service sur la touche **'MENU'**. Le programme de **r**églage est maintenant visible à l'écran.

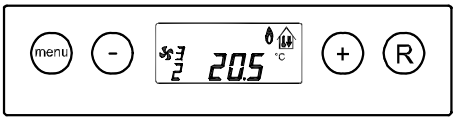

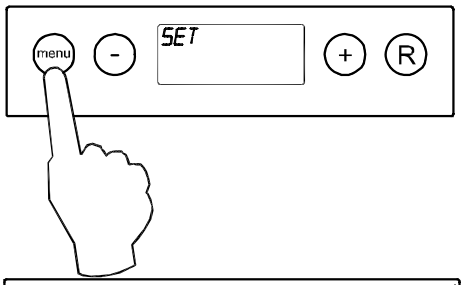

2. Accéder avec les touches **'+' et '-'** au **programme d'affichage des valeurs**(le texte **"READ"** s'affiche à l'écran).

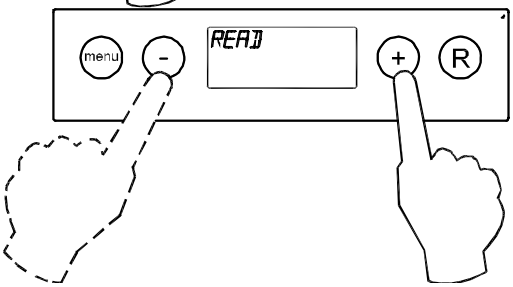

3. Appuyer sur la touche **'MENU'** pour activer le programme d'affichage des valeurs.

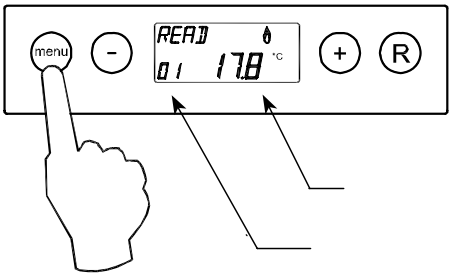

4. Les touches **'+' et de '-'** permettent de parcourir le programme d'affichage des valeurs. La situation actuelle de la valeur en question s'affiche.

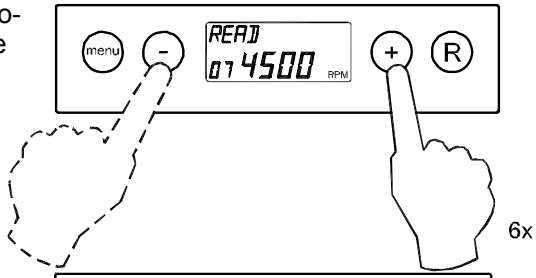

5 Il faut appuyer sur la touche **'R'** pour quitter le programme d'affichage des valeurs. L'appareil revient alors au menu de réglage. Si l'on appuie une fois encore sur la touche **'R'**, l'appareil revient en situation de service.

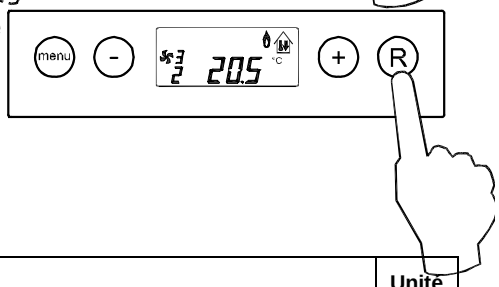

Numéro d'étape des Valeurs d'affichage	Description des valeurs d'affichage	Unité
1	Température maximale T1	°C
2	Température maximale T2	°C
3	Température de l'air pulsé T3	°C
4	Température extérieure T4 (seulement si la sonde est connectée, si non affichage -31.5)	°C
5	Température supplémentaire (lorsque rien n'est connecté la valeur d'affichage est -31.5)	°C
6	Valeur souhaitée de la température de l'air pulsé (valeur calculée)	°C
7	Régime souhaité de l'extracteur des gaz brûlés	tr/mn
8	Régime mesuré de l'extracteur des gaz brûlés	tr/mn
9	Puissance de chauffage réelle (n'exista pas sur les version 1)	%
10	Débit d'air souhaité par le ventilateur	m3/h
11	Débit d'air actuel de le ventilateur	m3/h
12	Pression actuelle de le ventilateur	Pa

MISE EN SERVICE

7.1 Mise en marche et arrêt de l'appareil

Mise en marche de l'appareil

1. Mettre l'ALLURE sous tension.
2. Mettre le thermostat d'ambiance 5° C au dessous de la température ambiante.
3. Ouvrir le robinet de gaz.
4. Régler le thermostat d'ambiance à la température souhaitée.
5. Après une attente d'environ 30 secondes, l'appareil s'allumera.
   En cas d'allumage correct de l'appareil, l'écran affiche entre autres les numéros d'étape suivants :
   0 – Pas de demande de chaleur
   1- Pré ventilation
   2- Allumage
   3- Brûleur en marche

Plus la température de l'air pulsé augmente, plus le débit d'air est important.

Remarque :

Au moment de la première mise en marche, il est possible que la procédure de mise en marche soit répétée plusieurs fois en raison de la présence d'air dans les canalisations gaz.

Si le brûleur ne s'allume pas après plusieurs tentatives de démarre, cela est lisible à l'écran où s'affiche un défaut à réarmement manuel (voir le tableau des défauts au § 8.2).

Arrêt de l'appareil

1. Mettre le thermostat d'ambiance 5° C au dessous de la température ambiante.
2. Fermer le robinet de gaz.
3. Attendre que la soufflerie tourne à faible régime ou soit arrêtée avant de couper l'alimentation secteur.
4. Mettre l'ALLURE hors tension.

7.2 Mise en marche de la fonction Service

La fonction service est utilisée pour contraindre l'extracteur des gaz brûlés (VGB) à tourner à un certain régime pendant 20 minutes. Cela peut-être utilisé, par exemple, lors du réglage de l'électrovanne gaz. Cette fonction service est considérée comme une demande normale de chaleur, de sorte que toutes les fonctions de sécurité restent actives. Pour le fonctionnement et l'utilisation des fonctions menu de l'écran, voir aussi le § 6.2.

Activation de la fonction service :

1. Appuyer à partir de la situation de service 1x sur la touche **"MENU"** L'écran se trouve sur le programme de réglage.

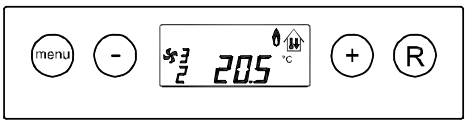

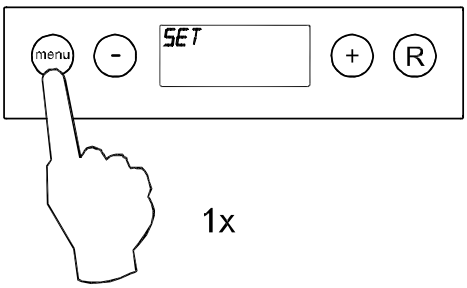

2. Sélectionner avec les touches **'-' et '+'** le menu '**réglage de service**' (le texte **'SER'** est à l'écran).

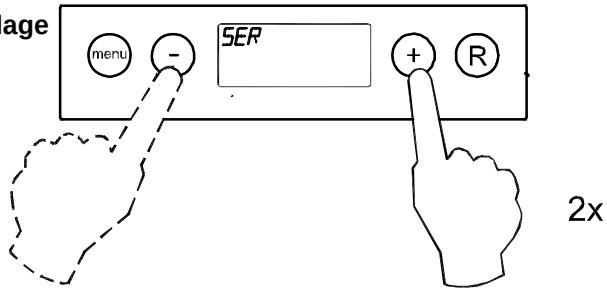

3. Activer cette '**fonction de service**' quand on appuie 1x sur la touche 'MENU'.

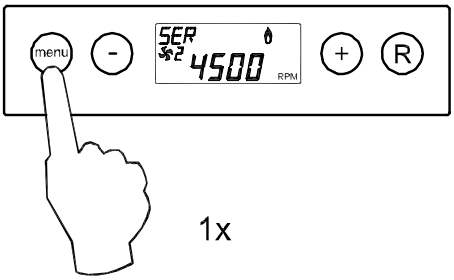

4. Il est éventuellement possible d'adapter par petites étapes de 100 RPM le régime de l'extracteur des gaz brûlés, avec les touches **'-' et '+'** pendant que le programme de service est activé.

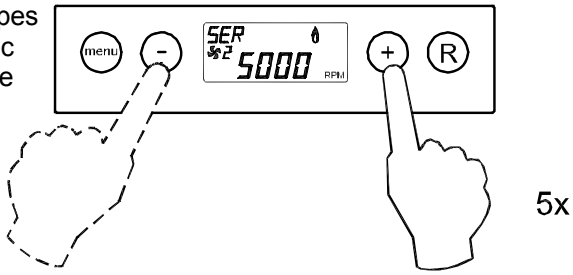

5. Il faut appuyer sur la touche **'R'** pour quitter le menu de service. L'écran revient alors au programme de réglage. Il est éventuellement possible de sélectionner un autre programme avec les touches **'-' et '+'**. Si l'on appuie une fois encore sur la touche **'R'**, l'appareil revient en situation de service.

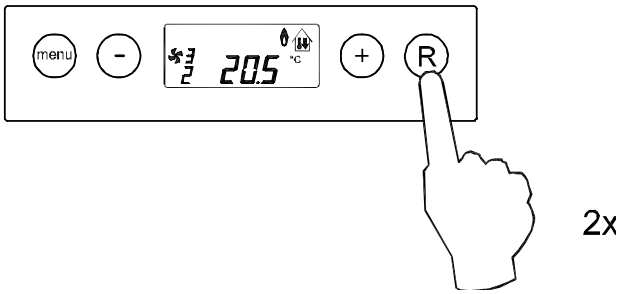

7.3 Réglage de la température de l'air pulsé

Pour qu'un appareil Allure fonctionne de manière optimale, il faut que la température de l'air pulsé soit réglée, comme cela est défini dans les spécifications.
Cette température d'air pulsé peut être modifiée dans **le programme de réglage.**
La température d'air pulsé se règle au paramètre 1 dans le menu de réglage.

Pour le réglage du paramètre 1 dans le menu de réglage. Voir§ 6.4.
Pour avoir un aperçu général de toutes les valeurs qu'un installateur peut régler, y compris les réglages de base et les plages de réglage, voir la liste générale des valeurs de réglage au chapitre 12.
Si la température de l'air pulsé n'est pas réglée conformément aux spécifications du modèle, l'appareil Allure ne fonctionnera probablement pas de façon optimale.

7.4 Réglage du débit d'air

En fonction des besoins, 3 débits d'air peuvent être réglés sur l'appareil Allure : un débit d'air minimum, un débit d'air maximum et un débit d'air distinct pour le refroidissement. Les réglages dépendent des spécifications du modèle.
Un réglage électronique dans la soufflerie veille à ce que le débit d'air maximal soit préservé jusqu'à ce qu'une augmentation de la résistance de l'air soit atteinte dans les conduites après le réglage (voir le §7.5). C'est à partir de ce moment que le débit d'air est de nouveau réglé de manière à ce que la pression initiale suivant au réglage soit de nouveau atteinte. Le débit d'air peut varier entre une quantité d'air minimale et maximale en fonction de la température de l'air pulsé.
Les modifications des débits d'air minimum et maximum et au besoin du débit d'air pour le refroidissement, peuvent s'effectuer dans le **programme de réglage.**

- Paramètre numéro 2 est le débit d'air minimum
- Paramètre numéro 3 est le débit d'air maximum
- Paramètre numéro 4 est le débit d'air pour le refroidissement

Pour accéder aux paramètres 2,3 et 4 dans le menu de réglage, voir les points 7 à 10 au §6.4.
Pour avoir un aperçu général de toutes les valeurs qu'un installateur peut régler, y compris les réglages de base et les plages de réglage, voir la liste générale des valeurs de réglage au chapitre 12.
Si le débit d'air n'est pas réglé conformément aux spécifications du modèle, l'appareil Allure ne fonctionnera probablement pas de façon optimale.

7.5 Réglage du débit d'air sur les grilles

Régler le thermostat d'ambiance 5°au dessus de la température ambiante, de sorte que l'appareil ait une combustion maximale.
1. Mettre le bouton de sélection du thermostat d'ambiance à la position 3 (ventilation à régime élevé), de façon à ce que le débit maximum réglé soit atteint. Le système doit s'être stabilisé avant que le réglage ne soit poursuivi. Pour le fonctionnement du bouton de sélection du thermostat d'ambiance voir le §4.3.
2. Contrôler sur toutes les grilles et toutes les ouvertures munies d'un compteur de flux d'air ou d'un compteur de vitesse si les formules suivantes pour la quantité d'air sont vérifiées :

Généralement : $\frac{m^3/h}{\text{passage libre de la grille} \times 60}$ = m/min.

Pour les grilles d'admission 57 x 305 : $\frac{m^3/h}{0{,}72}$ = m/min.

Pour les grilles d'admission 102 x 305 : $\frac{m^3/h}{1{,}32}$ = m/min.

3. Commencer le réglage par les grilles qui présentent la plus grande variation positive par rapport à la quantité d'air calculée souhaitée. Recommencer l'opération pour toutes les grilles.
4. Contrôler en dernière instance la première grille réglée et mesurer de nouveau toutes les grilles si une variation subsiste.
5. Bloquer à l'aide de la vis de réglage l'ouverture maximale sélectionnée lorsque la grille libère la quantité d'air souhaitée.
6. Régler les positions définitives du clapet de la conduite.
7. Remettre le bouton de sélection du thermostat d'ambiance dans sa position initiale.

7.6 Détermination de la courbe du système 'CURVE'

Définir le débit d'air à la pression correspondante du ventilateur dans la mémoire (= courbe du système) avec filtre **propre**.
Si cela est effectué avec un filtre encrassé, l'indication du filtre réagira trop tard.

1 Appuyer à partir de la situation de service 1x sur la touche **"MENU"**
L'écran se trouve alors sur le **programme de réglage.**

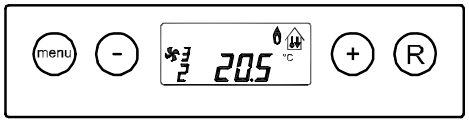

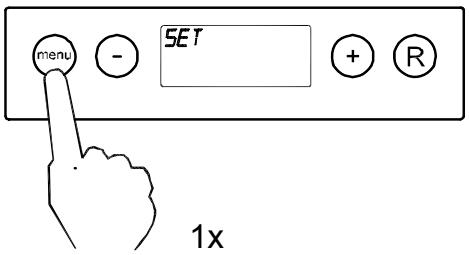

2 Sélectionner avec les touches **'-' et '+'** le menu '**CURBE**'.

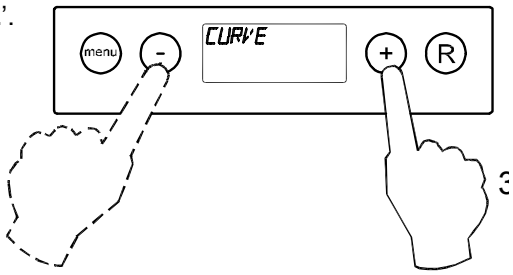

3. La fonction courbe du système est activée quand on appuie 1x sur la touche **‘MENU’**. Le réglage détermine maintenant lui-même la courbe du système ; le ventilateur va alors tourner quelque temps à un haut régime. Après 200 s. maximum, la courbe du système est déterminée et l'appareil revient à l’affichage de situation de service. Pendant la détermination de la courbe du système, l’écran affiche les secondes en passant de 200 à 0 secondes.

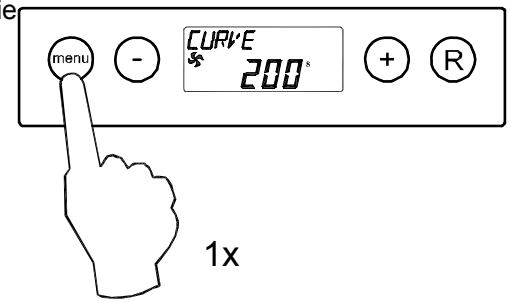

4 Appuyer sur la touche **‘R’** pour interrompre la détermination de la courbe du système pendant les 200 s. Les données ne sont pas enregistrées et l’affichage de l’écran revient au menu de réglage. Appuyer encore une fois sur la touche **‘R’** pour revenir à la situation de service

Pour le fonctionnement et l'utilisation des fonctions menu de l'écran, voir aussi le § 6.1 - §

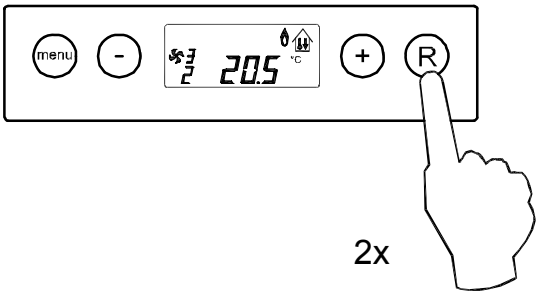

7.7 Réglage de l'augmentation de pression autorisée

Régler l'augmentation de pression autorisée dans les conduites d'air au moyen du paramètre 7 du programme de réglage.

Pour le réglage du paramètre 7 dans le menu de réglage. Voir le§ 6.4.

Pour avoir un aperçu général de toutes les valeurs qu'un installateur peut régler, y compris les réglages de base et les plages de réglage, voir la liste générale des valeurs de réglage au chapitre 12. Si l'augmentation de pression autorisée n'est pas réglée conformément aux spécifications du modèle, l’appareil Allure ne fonctionnera probablement pas de façon optimale.

7.8 Réglage par défaut (usine)

Il est possible de réinitialiser tous les réglages modifiés à leur valeur par défaut (usine) respective.

Appuyer simultanément pour cela sur les touches ‘-’ et ‘+’ pendant 10 secondes.

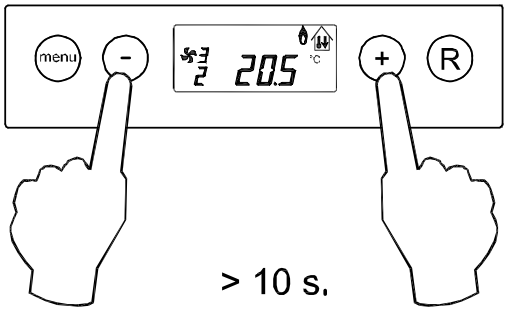

Tous les symboles de l'écran s'allumeront pendant 3 secondes pour le confirmer.

La valeur affichée revient ensuite à la situation de service.

Tous les réglages modifiés se retrouvent respectivement à la valeur par défaut de l'appareil Allure sortie usine.

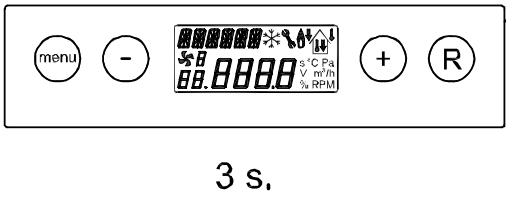

Pour avoir un aperçu général de toutes les valeurs qu'un Installateur peut régler, y compris les réglages de base et les plages de réglage, voir la liste générale des valeurs de réglage au chapitre 12.

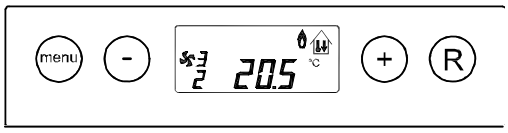

7.9 Adaptation au gaz G20 (catégorie I2ES) ou G25 (catégorie I2EI)

Le générateur Allure est livré équipé et réglé pour le gaz G20 (catégorie I2ES).
L'électrovanne gaz est réglée en usine et ne doit pas être modifiée par l'installateur.

Pour une alimentation en gaz G25 (Gaz Groningue) (catégorie I2EI), la transformation s'effectue de la façon suivante :

- Remplacer le diaphragme brûleur **'A'** (repéré par l'auto-collant H-gas) qui est fixé par 3 vis tôle par le diaphragme **'B'** (repéré par l'auto-collant L-gas)
- le diaphragme **'B'** est livré avec l'appareil dans un sachet plastique.
- **Modifier** les valeurs du **paramètre 19** suivant le tableau ci-dessous.
- **Vérifier** les valeurs du **paramètre 20** suivant le tableau ci-dessous.
  Pour la modification des paramètres se reporter au §6.4
  Avertissement : Veillez à ce que les réglages des autres paramètres ne soient pas changés, Le fonctionnement de l'appareil en serait involontairement modifié.

	B16 HR	B 25 HR	B40 HR
Paramètre 19 Vmax extracteur	5000	5400	5900
Paramètre 20 Vmin extracteur	1750	1750	1650
Diaphragme pour G25 Fourni 'B'	Ø11	Ø12	Ø14
Diaphragme pour G20 Monté en usine 'A'	Ø10 Ø7	Ø13 Ø4	Ø13 Ø7

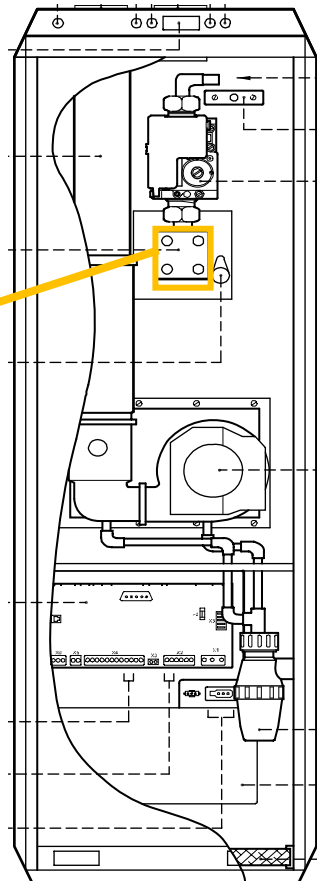

ANALYSE DE DEFAUTS

8.1 Indication des défauts

Le signalement de défaut s'affiche au moment où un dérangement se produit dans l'appareil.
Écran de contrôle LCD de l'appareil Allure affiche en cas de défaut une lettre **'F' ou 'E'** clignote :

- **'F' défaut à réarmement manuel par impulsion sur 'R'** ou
- **'E' défaut à réarmement automatique par impulsion sur 'R'**
- **'I'** s'affiche devant le 'F' ou le 'E' en **cas de défaut de ventilateur**
- **Le numéro du défaut** donne quelques informations sur la cause du défaut.

Écran de contrôle thermostat d'ambiance modulateur **eBus**
En cas de défaut à réarmement manuel de l'appareil Allure, (seulement si le thermostat modulateur d'ambiance est installé) tout l'affichage clignotera, et le numéro du défaut en question s'affichera sur l'écran du thermostat d'ambiance.

Défaut à réarmement manuel 'F' :
Un défaut **'F'** a pour conséquence que l'unité de commande ne réagit plus aux signaux provenant des divers détecteurs et qu'elle n'envoie plus de signaux. Une petite clé de dérangement et le numéro de défaut s'affiche à l'écran ; en cas de défaut de surchauffe, le ventilateur continue de fonctionner.
Le fond de l'écran reste allumé de façon continue et le numéro du défaut clignote.
Lors d'un défaut **'F'** concernant spécifiquement le ventilateur, un **'1'** s'affiche devant le **'F'.**

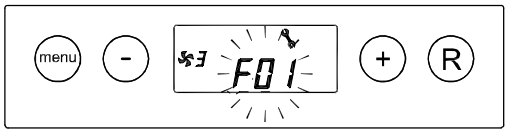

Défaut à réarmement manuel 'F'

Défaut à réarmement manuel '1F' (ventilateur)

Pour réarmer un défaut à réarmement manuel, après la résolution de ce défaut, il faut appuyer sur le bouton de remise à zéro **(touche 'R').**
Pour l'explication des codes défaut à réarmement manuel de l'appareil, voir le § 8.2 ; pour les codes défaut ventilateur, voir § 8.4
Un défaut à réarmement manuel **'F'** ne peut pas être acquitté par une coupure secteur (ceci en raison de la sécurité). Après la remise sous tension de l'appareil, l'écran affiche de nouveau le même numéro de défaut. La mise en marche de l'appareil, après une remise en marche (ou la mise sous tension de l'alimentation), sans qu'il n'y ait de demande de chaleur, a pour conséquence qu'un phénomène de mise en marche se produit pendant 10 secondes : l'extracteur des gaz brûlés se met à tourner pendant quelques instants. Le réglage est ensuite possible.

Défaut à réarmement automatique 'E' :
Un défaut à réarmement automatique **'E'** se résoudra par lui-même si ce défaut disparait. Mais si cette situation dure trop longtemps, il conduira à un défaut à réarmement manuel. En cas de défaut à réarmement automatique, le fond de l'écran s'allume brièvement.
Lors d'un défaut **'E'** concernant spécifiquement le ventilateur, un **'1'** s'affiche devant le **'E'.**

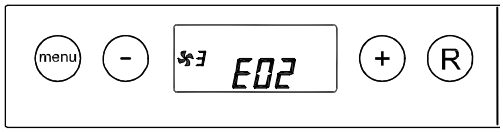

Défaut à réarmement automatique 'E'

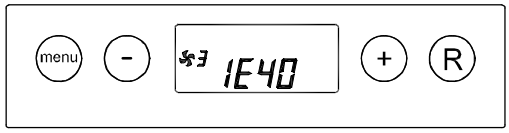

Défaut à réarmement automatique '1E' (ventilateur)

Pour des explications des codes de défauts, voir le § 8.3 et le § 8.4
Les codes des défauts qui ne se trouvent pas dans le tableau de dérangement, signalent qu'une faute interne s'est produite dans le module de commande. Quand, après une remise en marche, un code défaut référant à une faute interne s'affiche encore, le module de commande doit être remplacé.

Sécurité surchauffe
La sécurité surchauffe est réalisée au moyen de deux sondes thermostatiques logées dans un seul petit boîtier. Ces détecteurs sont installés dans l'appareil près de la chambre de combustion et ils mesurent la température de soufflage de l'appareil.
Lorsque l'appareil atteint la température maximale autorisée, l'appareil module en vue de faire baisser la température. Si la température maximale autorisée est dépassée, le module de commande arrête l'appareil. En fonction du dérangement qui s'est produit, le code défaut référant à la surchauffe s'affiche à l'écran.

8.2 Tableau des défauts et code des défauts à réarmement manuel 'F' de l'appareil

Code Défaut	Description	Conséquence(s)/ action
F01	Température T1 ou T2 au dessus de la sécurité maximale	T1/T2 contrôler/renouveler. Remise en marche de l'appareil
F02	Sonde thermostatique T1/T2 court-circuitée ou coupée	T1/T2 contrôler/renouveler. Remise en marche de l'appareil
F03	Sonde thermostatique du système T3 court-circuitée ou coupée	T3 contrôler/renouveler. Remise en marche de l'appareil
F04	Sonde thermostatique extérieure T4 court-circuitée	T4 contrôler/renouveler. Remise en marche de l'appareil
F05	Sonde thermostatique T1 ou T2 trop haute ; arrêt du brûleur après 30 secondes	T1/T2 contrôler/renouveler. Remise en marche de l'appareil
F06	Sonde thermostatique extérieure T4 coupée	T4 contrôler/renouveler. Remise en marche de l'appareil
F09	Pas de flamme après 4 tentatives d'allumage	Contrôler l'électrovanne gaz et l'électrode d'allumage. Remise en marche de l'appareil
F10	La flamme s'éteint lorsque l'appareil est en situation de service	Contrôler l'électrovanne gaz, l'électrode d'allumage et la polarité. Remise en marche de l'appareil
F11	Simulation de flamme	Contrôler l'électrode d'allumage. Remise en marche de l'appareil
F13	Le régime du ventilateur des gaz brûlés est trop faible	Contrôler le câblage / le connecteur de l'extracteur des fumées. Remise en marche de l'appareil
F14	Le régime du ventilateur des gaz brûlés est trop élevé	Contrôler le câblage / le connecteur de l'extracteur des fumées. Remise en marche de l'appareil
F15 / F16 / F17	Signal commutateur manométrique (absent)	Contrôler les paramètres. Remise en marche de l'appareil
F18	Clapet de sécurité en panne	Contrôler l'électrovanne gaz et son câblage. Remise en marche de l'appareil
F30	Erreur dans les paramètres	Vérifier, reprogrammer les paramètres. Remise en marche de l'appareil
F32	Erreur valeur T1/T2 pour la flamme	T1/T2 contrôler/renouveler
F33	Problème de chronomètre de l'automate	Remise en marche de l'appareil / changer l'automate
F34	Pas de correction du code de dérangement	Remise en marche de l'appareil / changer l'automate
F35	Faute de conversion interne de l'automate	Contrôler les sondes. Remise en marche de l'appareil
bF01	Erreur de communication de la soufflerie	Contrôler le câblage et l'automate
F50	Dérangement aux appareils connectés	Voir le code de verrouillage de l'appareil concerné
1Fnn	Code d'alarme de la soufflerie	Voir tableau p44 des codes défauts et alarme de la soufflerie
PP	Les paramètres sont programmés correctement	Remise en marche de l'appareil

8.3 Tableau des défauts et code des défauts à réarmement automatique 'E'

Code défaut	Description	Conséquence(s)/ action
E02	Blocage général	L'entrée universelle est fermée (voir aussi le §5.7.8)
E05	La sonde thermostatique T1/T2 est trop haute	Les températures T1 et T2 doivent baisser avec leur hystérésis
E09	Aucune flamme après une tentative d'allumage	Nouvelle tentative automatique d'allumage
E10	La flamme s'éteint lorsque l'appareil est en situation de service	Nouvelle tentative automatique d'allumage
E11	Simulation de flamme	Un défaut à réarmement manuel suivra si cette situation dure trop longtemps.
E12	Augmentation de la température T1 et T2	Le blocage est levé après 10 minutes
E13	Le régime de l'extracteur des gaz brûlés est trop faible	Un défaut E13 > à 60 secondes se transforme en défaut à réarmement manuel.
E14	Le régime du vent. des gaz brûlés est trop élevé	Après un blocage de 60 secondes se transforme en défaut à réarmement manuel.
E15, E16, E17	Codes non autorisés	Contrôler les paramètres Remise en marche de l'appareil
E18	L'électrovanne gaz reste fermé	Nouvelle tentative automatique d'allumage
Eno	Code de blocage incorrect	Alimentation 230 Volt coupée provisoirement
bE01	Erreur de ventilateur	Contrôler le câblage du moteur et la section de la gaine
1Enn	Blocage du ventilateur	Le code nn désigne le numéro de défaut :

8.4 Tableau des défauts et codes d'alarme du ventilateur 1F..

Code défaut	Description	Conséquence(s) / action
1F02	Aucun point stable atteint lors de la détermination de la courbe du système	Déterminer à nouveau la courbe du système
1F04	Pression trop élevée	Contrôler les conduites, les filtres et les volets afin d'être sûr qu'ils ne sont pas obstrués
1F16	Le ventilateur ne peut pas tourner à un régime plus élevé (selon la courbe du ventilateur)	Contrôler les conduites , les filtres et les volets afin d'être sûr qu'ils ne sont pas obstrués
1F36	Le ventilateur détecté n'est pas pris en charge	Contrôler la section de la gaine ; contrôler le fonctionnement du ventilateur et le changer éventuellement
1F37/38	Erreur dans les données du ventilateur	Contrôler la section de la gaine ; contrôler le fonctionnement du ventilateur et le changer éventuellement
1F39	Message d'erreur roue à aubes mal fixée	Contrôler la fixation de la roue à aubes
1F40	Mode automatique sans réglage de pression ni de débit	Contrôler la section de la gaine ; contrôler le fonctionnement du ventilateur et le changer éventuellement
1F41	Régime de la soufflerie inférieur à 20 tr/mn	Contrôler le ventilateur et son câblage
1F42	Pas de communication	Contrôler le câblage vers le ventilateur

8.5 Analyse des défauts

Un défaut à réarmement manuel ne peut être suspendu qu'au moyen de la touche de remise en marche ! 'R'

Si après avoir appuyé sur le bouton de remise en marche (**touche R**), le défaut persiste, la cause du défaut pourra être décelée au moyen de l'analyse des défauts.

F11 Flamme indue (simulation de flamme)

1 - Contrôler si le gaz passe du robinet d'étranglement au système de fermeture de sécurité avec une différence de pression (environ 0,9 mbar).
2 - Contrôler si le système de fermeture de sécurité s'enclenche (environ 230 V ac).

3 - Contrôler le faisceau de câbles :
- branchement du câble 230 V ac sur la bobine de l'électrovanne gaz.
- branchement du câble 230 V ac sur le connecteur X10 du boîtier de commande.

4 - Contrôler l'électrode d'allumage

F09 Appareil hors fonction après 4 démarrages

F18 Mesurer avec un micro ampèremètre le courant ionisé pendant l'allumage de l'appareil.
Aucune flamme à l'allumage

1 - Contrôler la pression du gaz dans la conduite d'arrivée de gaz (17 - 25 mbar) pendant l'allumage, et également avec les autres appareils à gaz en fonctionnent.
2 - Contrôler si le gaz passe du robinet d'étranglement au clapet de sécurité avec une différence de pression (environ 0,3 mbar) pendant la mise en action du clapet de sécurité.
3 - Contrôler si le système de fermeture de sécurité s'enclenche (environ 230 V ac).
4 - Contrôler le faisceau de câbles :
- branchement du câble 230 V ac sur le connecteur X10 du boîtier et module de commande. Contrôler s'il y a étincelle sur l'électrode d'allumage, faire éventuellement fonctionner une électrode d'allumage démontée.

5 - Contrôler la distance entre le brûleur et l'électrode d'allumage: environ 4,5mm, maximum 5mm.
6 - Pour cela, il faut déposer l'ensemble brûleur/chambre de mélange des gaz.
7 - Contrôler si l'injecteur n'est pas encrassé

F09 Il y a bien une flamme à l'allumage
F10

1 - Contrôler la pression du gaz dans la conduite d'arrivée de gaz (17 - 25 mbar) pendant l'allumage et la combustion, et également avec les autres appareils à gaz en fonctionnent.
2 - Contrôler le faisceau de câbles:
- branchement du câble d'allumage sur l'électrode d'allumage et sur le module de commande
- branchement du câble 'masse'.

3 - Contrôler le régime de démarrage du ventilateur des gaz brûlés. Veiller aussi à ce que l'extracteur des gaz brûlés tourne sans problème et qu'il n'y ait pas de "bruits intempestifs"

4 - Contrôler la distance entre le brûleur et l'électrode d'allumage : environ 4,5 mm, maximum 5 mm. Pour cela, il faut déposer l'ensemble brûleur/chambre de mélange des gaz.

5 - Contrôler si le joint entre le boîtier et l'échangeur de chaleur ne présente pas de fuites.

6 - Contrôler si la chambre de mélange des gaz, l'échangeur de chaleur, le bac collecteur des gaz brûlés et le ventilateur des gaz brûlés ne présentent pas de fuites.

Pendant le fonctionnement normal de l'appareil, le courant de ionisation doit se trouver > 5,0 µA.

F30 Dérangement en cours de contrôle interne du module de commande

F33 **1** Remise à zéro de l'unité de commande.

F34 **2** Contrôler le module de commande, en connectant éventuellement un autre module de commande.

F13 Dérangement de l'extracteur des gaz brûlés

F14 L'extracteur des gaz brûlés hors service :

1 Contrôler la libre rotation de l'extracteur des gaz brûlés et le raccorder éventuellement sous 230V sans le fixer à l'appareil.
Rupture dans le faisceau de câbles.

2 Contrôler le faisceau de câbles et les connexions de prises entre l'extracteur des gaz brûlés et le module de commande.

3 La tension d'alimentation est trop faible (inférieure à 190V)

F01 Dérangement de température

F05

1 Contrôler si le filtre n'est pas encrassé

2 Contrôler si la soufflerie fonctionne

3 Contrôler le faisceau de câbles et les connexions des prises du ventilateur de soufflage d'air chaud

4 Contrôler les réglages: Réglage T, débit d'air chaud

5 Contrôler si les sondes thermostatiques fonctionnent: à 25 °C la résistance R est d'environ 12kOhm, lorsque la sonde thermostatique s'échauffe, la résistance R baisse. (< 12 kOhm)

6 Contrôler si les sondes thermostatiques sont bien branchées.

7 Contrôler si les sondes thermostatiques sont bien placées, notamment la sonde thermostatique placée au soufflage d'air chaud (voir le §5.6.3).

8 Contrôler l'augmentation simultanée de la température dans l'appareil et dans la gaine de soufflage d'air chaud pendant qu'il y a combustion dans l'appareil.

9 Contrôler le module de commande.

F02 Défaut de branchement de la sonde thermostatique

F03

F04

1 Contrôler le faisceau de câbles et les connexions des prises.

2 Contrôler si les sondes thermostatiques sont bien branchées.

3 Contrôler si les sondes thermostatiques fonctionnent :
A 20°C la résistance est d'environ 12 kOhm, lorsque la sonde thermostatique s'échauffe, la résistance R baisse.

4 Contrôler le module de commande.

1Fnn Défaut du ventilateur

1Fnn

1F36

1 Contrôler si le ventilateur peut tourner librement et s'il n'est pas bloqué.

2 Contrôler le faisceau de câbles et les connexions des prises.

3 En cas de défaut 1F36 du ventilateur, bien serrer les 2 boulons M4 de fixation du brûleur (pour la bonne ionisation)

Défaut de communication du thermostat d'ambiance

1 Contrôler si l'affichage de l'écran du thermostat d'ambiance fonctionne, brancher en éventuellement un autre sur le boîtier de commande.

2 Contrôler si le thermostat d'ambiance est bien branché sur le module de commande.

3 Contrôler le faisceau de câbles et les connexions des prises.

4 Contrôler le module de commande.

L'ionisation disparait pendant la combustion

1 Contrôler la pression du gaz dans la conduite d'arrivée de gaz (20 - 30 mbar) pendant l'allumage et la combustion, et également avec les autres appareils à gaz en fonctionnent.

2 Contrôler si l'injecteur n'est pas encrassé

3 Contrôler le fonctionnement "à bas régime" de la combustion dans l'appareil pendant au moins 20 minutes et augmenter au besoin le minimum du régime de l'extracteur des gaz brûlés.

Court-circuit

Le module de commande est équipé d'un seul coupe circuit à fusible.
Pour sa position et sa valeur, voir le § 10.1.
Il y a deux fusibles qui s'auto-rétablissent dans le circuit basse tension ; après leur activation, il faut un certain temps pour qu'ils se "rétablissent".

8.6 Schéma de réglage et de sécurité

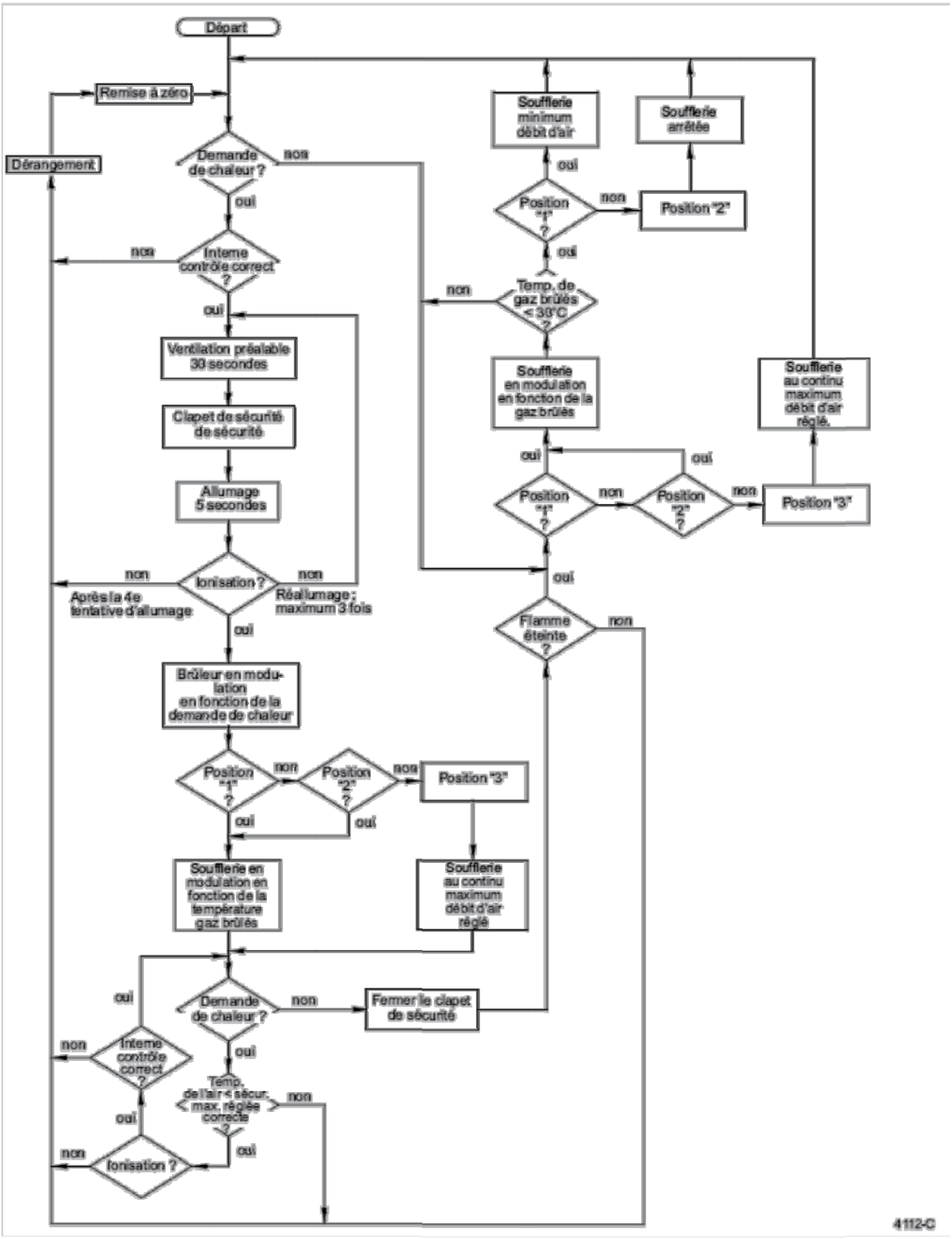

9.1 Entretien par l'utilisateur

L'entretien par l'utilisateur reste réduit à un nettoyage périodique du filtre.
En fonction de la quantité de poussière dans l'habitation, il est conseillé en première instance de nettoyer le filtre tous les mois.
Dans les espaces poussiéreux (nouvelles habitations) l'entretien doit être effectué plus souvent.
Nettoyage du filtre par l'utilisateur
1. Mettre le thermostat d'ambiance 5° C au dessous de la température ambiante.
2. Laisser l'appareil refroidir jusqu'à la température ambiante.
3. Mettre l'appareil hors tension.
4 .Déposer le filtre de l'appareil et le nettoyer au moyen d'un aspirateur.
5. Remettre ensuite le filtre en suivant l'ordre inverse des opérations effectuées pour le déposer.
6. Mettre l'alimentation sous tension.
7. **Appuyer 5 secondes sur la touche "R" pour remettre le 'compteur filtre' à zéro ;**; même si l'avertissement de filtre n'était pas encore visible avant le nettoyage ou le remplacement du filtre !
Si ceci n'est pas réalisé, un message incorrect indiquant que le filtre doit être nettoyé s'affichera.
8. Régler à nouveau le thermostat d'ambiance à la température souhaitée.
Nota : L'affichage 'Filter' est géré par un timer programmé sur 90 jours.

Avertissement de filtre sur le thermostat Brink ebus à horloge numérique :
L'avertissement filtre s'affichera à un intervalle régulier à l'écran du thermostat Brink eBus à horloge numérique.

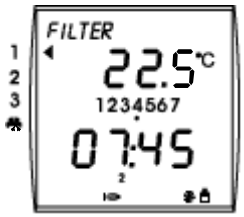

L'affichage de l'avertissement de filtre s'affiche simultanément sur le thermostat d'ambiance et sur l'écran de l'appareil Allure.

Lorsque cet avertissement de filtre s'affiche, il est recommandé soit de nettoyer le filtre soit de le remplacer. Il est possible, après avoir nettoyer/remplacé le filtre de faire disparaitre l'avertissement de filtre à l'écran du thermostat Brink **eBus** à horloge numérique en appuyant pendant 5 secondes sur le bouton de remise à zéro "Reset" **(touche 'R')** du tableau de commande du générateur d'air chaud Allure.

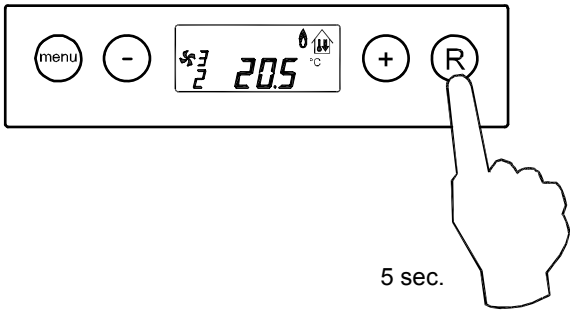

9.2 Entretien par l'installateur

L'entretien par l'installateur doit être effectué une fois par an. Consulter le schéma pour l'entretien.

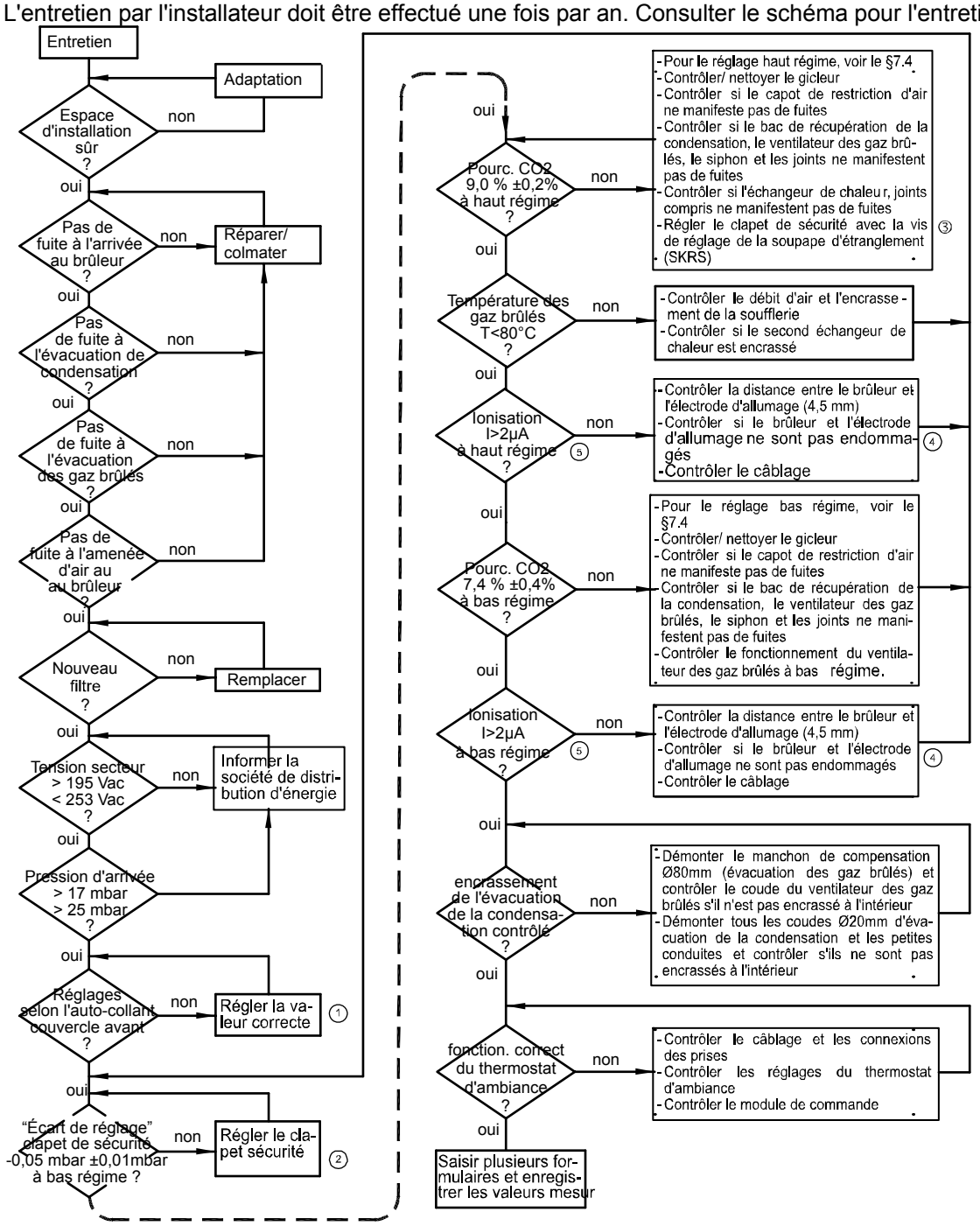

Electrovanne gaz :

A – Les mesures sous un régime élevé de combustion doivent se faire à un débit d'air de 70% minimum.

B – Utiliser uniquement la vis '4'sur l'électrovanne

C – Utiliser uniquement la vis '3'sur l'électrovanne

D – Le brûleur est équipé d'une tôle de protection spéciale qui ne doit absolument pas être nettoyée à la brosse, mais avec de l'air comprimé basse pression.

E – Mesurer le courant d'ionisation.

F – Les joints en caoutchouc doivent être changés lors du démontage et vérifier l'étanchéité.

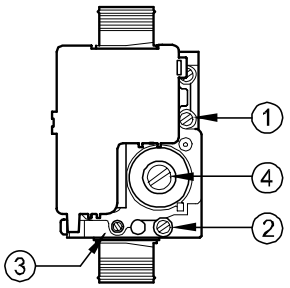

1 - Prise de mesure de l'écart de réglage(-0.05mbar)

2 – Prise de mesure ΔP SKRS **(Ne pas utiliser)**

3- Vis de réglage SKRS pour modification du C02.

4 - Vis de réglage de l'écart de réglage

10.1 Schéma de câblage

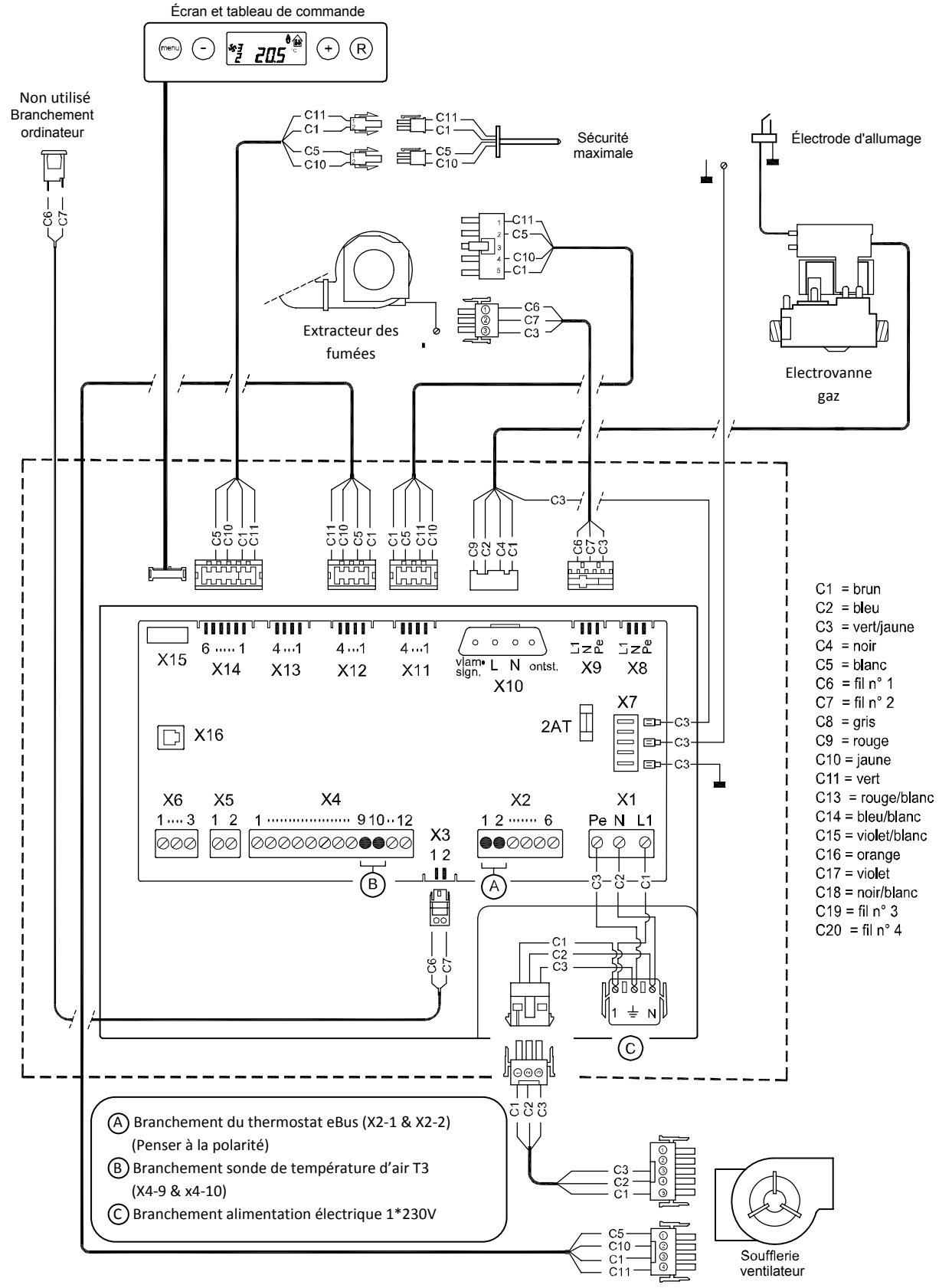

10.2 Schéma de branchement

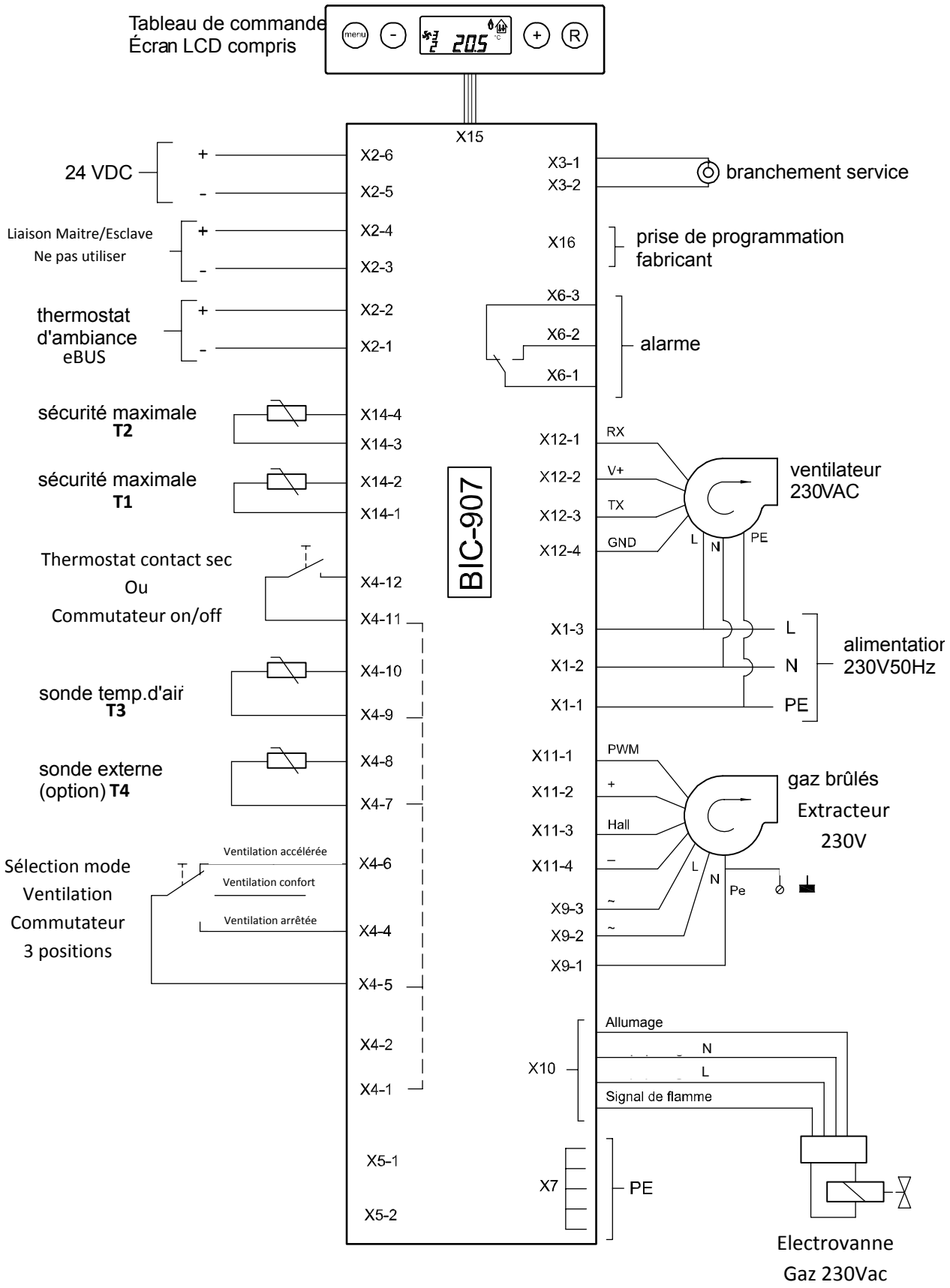

11.1 Vue éclatée de l’appareil Allure

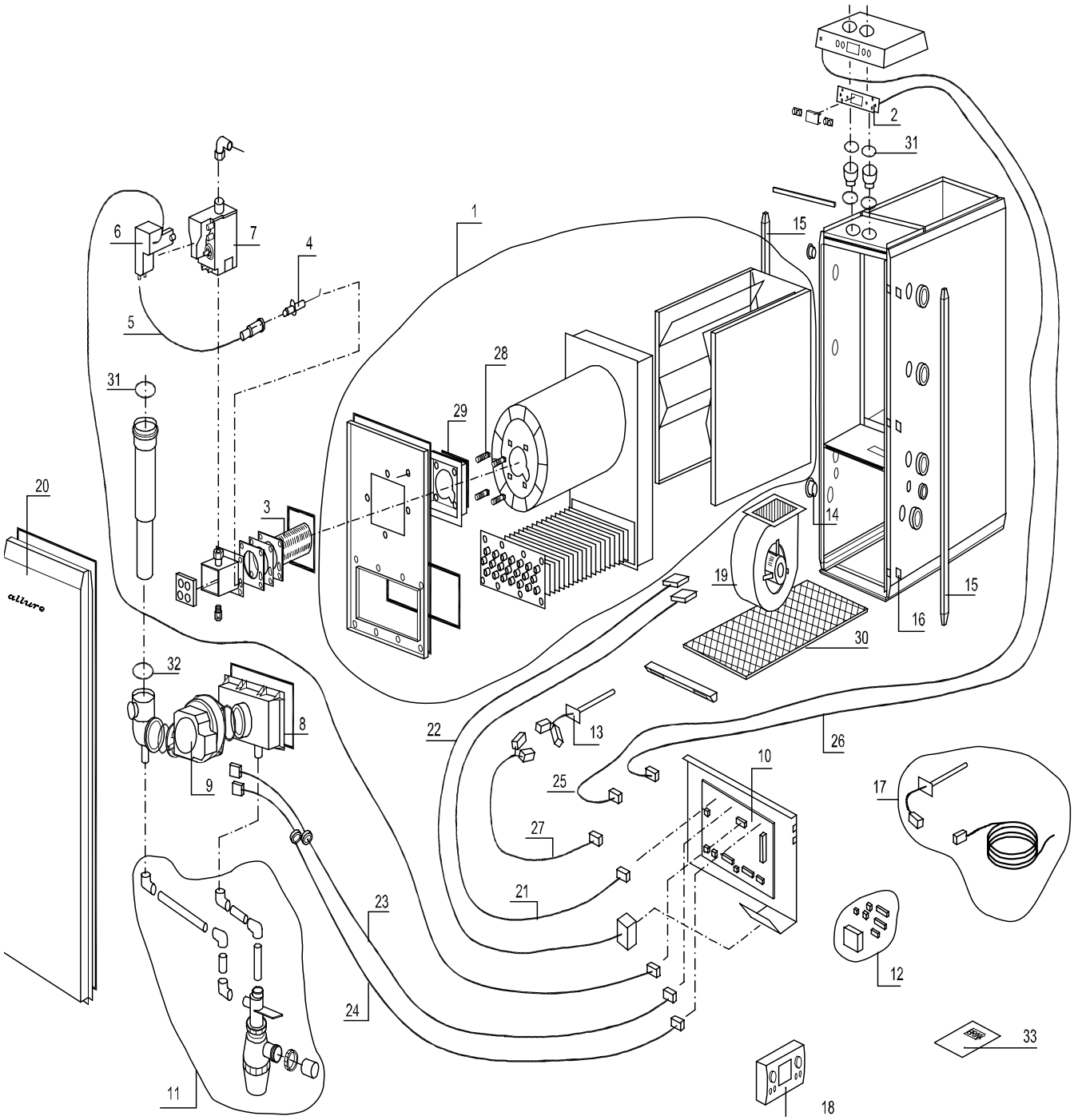

N°	Description de l'article	Code d'article B-16 HR 1350	Code d'article B-25 HR2100	Code d'article B-40 HR3400
1	Échangeur de chaleur complet	531490	531491	531492
2	Tableau de commande	531900 / 0021000210		
3	Brûleur	531016	531017	531018
4	Électrode d'allumage	531009 / 0021000211	531019 / 0021000212	
5	Câble d'allumage	531906 / 0021000213		
6	Module d'allumage	531907 / 0021000214		
7	Electrovanne gaz	531915	531916	531917
8	Boîtier des gaz brûlés	531232	531233	531234
9	Extracteur des gaz brûlés	531918 / 0021000215		
10	Platine électronique	531901 / 0021000216		
11	Ensemble siphon	531277		
12	Ensemble connecteurs électrique	531902 / 0021000217		
13	Sonde double surchauffe (T1-T2)	531037 / 0021000218		
14	Bouchons	531038		
15	Baguette d'angle	531039		
16	Écrous	531040		
17	Sonde de la température (T3)	531041 / 0021000219		
18	Thermostat modulat. eBus horl. num.	510430		
19	Ventilateur	531903	531904	531905
20	Couvercle	531046	531047	531048
21	Câble de commande de la soufflerie	531908		
22	Câble d'alimentation de la soufflerie	531909		
23	Câble commande ventilateur des gaz brûlés	531910		
24	Câble d'alimentation VGB	531911		
25	Câble tabl. commande	531912		
26	Câble service ordinateur	531913		
27	Câble sécurité maximale	531914		
28	Boulon à tête carrée M6 x 25	560701		
29	Joint pour cadre distance	580414		
30	Cadre à fil d'acier pour filtre	531500	531502	531504
31	Joint EPDM Ø80 (4 unités)	531926 /0021000220		
32	Joint d'étanchéité silicone Ø70	580941 / 0021000221		
33	Prescription d'installation	611986		

11.3 Kits de service

Au cas où une pièce doit être remplacée, il est conseillé pour la commande de mentionner le code de l'article correspondant à la pièce en question ainsi que le type de générateur d'air chaud, le numéro de série, l'année de construction et le nom de la pièce.

Exemple Série	: Allure
Type d'appareil Numéro de série	: B-25 HR : 111722104201
Année de fabrication	: 2012
Pièce Code d'article	: Platine électronique: 531901 / 0021000216
Nombre	: 1

Remarque

Le type de générateur d'air chaud, le numéro de série et l'année de construction sont mentionnés sur la plaque signalétique qui se trouve dans l'appareil.

Sous réserves de modifications

La société de fabrication de générateur d'air chaud Brink Climate Systems B.V. s'efforce toujours d'améliorer ses produits et se réserve le droit d'en modifier les spécifications sans préavis préalable.

VALEUR DE REGLAGE
Nota : Seul le paramètre 19 est différent entre le gaz G20 et G25

12. valeur de réglage

Paramètre	Description	B-16 1350	B-25 2100	B-40 3400	Ordina-teur code	Plage de réglage
01	**Réglage de T3 (temp. max. de l'air pulsé)**	**60**	**60**	**60**	**4AA**	**10°C à 70°C**
02	**Réglage débit d'air minimum**	**300**	**450**	**750**	**4DC**	**200 - 2500 m3/h**
03	**Réglage débit d'air maximum**	**950**	**1450**	**2350**	**4DA**	**500 - 3500 m3/h**
04	**Réglage débit d'air froid**	**1350**	**2100**	**3400**	**4DB**	**200 - 3500 m3/h**
05	Sélection soufflerie ; ne pas régler le paramètre n°5 de façon aléatoire ; une sélection incorrecte pourrait influencer très défavorablement le fonctionnement de l'appareil Allure !	1	2	3	4CA	0 = B10HR 1 = B16HR 2 = B25HR 3 = B40HR
06	La sélection type d'appareil pour le calcul de puissance	1	2	3	4CI	
07	Augmentation max. de pression avant que le régulateur de pression ne s'active	100	150	150	4DD	0 - 510 Pa
08	Réglage du chronomètre avant que le régulateur de pression ne s'active	600			4DE	0 - 2500 sec.
09	Augmentation max. du volume avant que le régulateur de volume ne s'active	100			4DF	100 - 2000 m3/h
10	Réglage du chronomètre avant que le régulateur de volume ne s'active	600			4DG	0 - 2500 sec.
11	Ventilation mini / arrêt	0			4CF	0(marche/arrêt) ou 1 (marche)
12	Température d'arrêt de la ventilation	25.0			4AF	20°C à 40°C
13	Sélection du programme normal/ air neuf	0			4CE	0 = normal 1-6 = pro. Air neuf
14	Temp. min. air pulsé pour progr. Air neuf	25.0			4AL	10°C à 60°C
15	Module de condensation présent/ absent	1			4CB	0=absent 1=présent
16	Réglage temps max. module de condens. en marche	0			4CC	1 - 255 min. 0 = Toujours act.
17	Module de condensation anti-alternance	180			4CD	10 - 255 s
18	Temps de service maximum	1440			4BD	0 - 2550 s
19	Régime max.extracteur des gaz brûlés **(gaz G20)**	4700	4900	5200	4BA	2000 - 6000 tpm
	Régime max.extracteur des gaz brûlés **(gaz G25)**	5000	5400	5900		
20	Régime min. de l'extracteur des gaz brûlés	1750	1750	1650	4BG	1500 - 5900 tpm
21	Régime démarrage de l'extracteur des gaz brûlés	4500			4BB	1500 - 6000 tpm
22	Augmentation max. du régime de l'extracteur pendant la combustion.	1500			4BE	100 - 2000 tpm
23	Diminution max. du régime de l'extracteur pendant la combustion.	1500			4BF	100 - 2000 tpm
24	Thermostat d'ambiance contact sec branché, Blocage sur demande de chaleur constante	1			4AI	1=eBus ou th contact sec 2=eBus + Commutateur on/off 3=Demande de chaleur constante
25	Diminution nocturne	30.0			4AE	0°C à 30°C
26	Point A de la courbe de combustion	-5.0			4AB	-10°C à 20°C
27	Point B de la courbe de combustion	30.0			4AC	20°C à 45°C
28	Glissement de la courbe de combustion	-15.0			4AD	-15°C à 15°C
29	Temps d'anti-alternance	20			4AJ	0 - 300 sec.
30	Correction température extérieure	0.0			4AK	-5,0°C à 5,0°C
31	Adresse connexion	0			4AM	0,1,2,3 (0 = maître)
32	Module de condensation connecté ; le contrôle est actif	1			4AG	1 – 0 (oui – non)
33	Temp.extérieure point de commutation mod.de condens.	5			4AN	-15°C à +15°C
34	Hystérésis température point d'arrêt mod. de condens.	1			4AO	0°C à 10°C
35	Température d'arrêt point d'arrêt mod. de condensation	50			4AP	0°C à 100°C
36	Hystérésis temp.point de commutation mod.de condens.	5			4AQ	0°C à 10°C

RAPPORT DE MISE EN SERVICE

13.1 A renvoyer à Emat – 1 Rue Clément Ader – 69745 Genas Cedex.

G/GestionSAV/SAV2012/Arm/Trame

RAPPORT DE MISE EN SERVICE - **PV.ALLURE.1014V2**
POUR GENERATEUR ALLURE
TOUS LES ALLURES SONT LIVRES EQUIPES AU GAZ NATUREL G20
NOTA : Les allures ne fonctionnent pas au gaz propane, ni butane

RENSEIGNEMENT APPAREIL :

Modèle :
Date :
Matricule :
Orde de mission :
client Emat :

VERIFICATION INSTALLATION :

Type de gaz :
Nature du gaz : G20 : mbar G25 : mbar
Réseau de distribution : mbar

Type d'évacuation fumée/air comburant :
Evacuation toiture type B22 : Diamètre : mm Longueur équivalente : m
Evacuation toiture type C32 : Diamètre : mm Longueur équivalente : m
Evacuation façade type C12 : Diamètre : mm Longueur équivalente : m

Réseau de soufflage :
Gaine unique : section : x mm
Gaine multiple: section : x mm Nombre
section Ø : mm Nombre

Réseau de reprise :
Reprise à droite :
Reprise à gauche :
Reprise dessous :
Reprise par gaine : section : x mm
Reprise en vrac (déconseillé): section d'ammenée d'air neuf : x mm
section de la grille de décompression : x mm

Régulation :
Thermostat d'ambiance conctact sec :
Commande à distance :
sonde extérieure :

Evacuation des condensats :
Raccordement de siphon : oui non
Pente des évacuation : mm/m

TRANSFORMATION EN **GAZ G25** :

Monter la diaphragme G25 sur le brûleur
Modifier la paramètre 19 :

	B16	B25	B40
paramètre 19	5000	5400	5900

VERIFICATION APPAREIL :

Contrôle du raccordement électrique : Tension d'alimentation : V
Polarité Phase/Neutre :
Position de la sonde de soufflage :

MISE EN SERVICE :

Pression gaz statique (Amont EV) : mbar
Presion gaz dynamique (amont EV) : mbar
Contrôle du paramètre '19' dans le menu SET :

	B16	B25	B40
G20			
G25			

Contrôle/Ajustement de la valeur de l'écart de réglage (prise de pression '1' sur l'EV gaz) : mbar

Par le bouton menu, chercher 'SER', affichage de la vitesse maxi de l'extacteur, avec la touche '-' regler cette vitesse à la valeur mini. Le générateur sera en marche forcée pe
20mn pour permettre la mesure de l'écart de réglage. Après cette mesure remonter à la vitesse maxi pour mesurer le CO2 et l'O2. La mesure terminée sortir par 'R'.

our Gaz G20	B16	B25	B40
V max Extracte	4700	4900	5200
V mini Extracte	1750	1750	1650

our Gaz G20	B16	B25	B40
V max CO2%	9,5(+/- 0,2)		
V max O2%	4,8 (+/- 0,4)		

our Gaz G20	B16	B25	B40
V mini CO2%	7,4 (+/- 0,4)		
V mini O2%	7,7 (+/- 0,8)		

OBSERVATIONS :

REDACTEUR DU RAPPORT :
Nom :
Société :
Visa :

S.A.S. au Capital de 960 000 €uros
1, rue Clément Ader - BP 316 - 69 745 GENAS Cedex
tél. 04 78 90 98 98 - fax 04 78 90 66 22
RCS LYON B 320 528 557 - APE 4669B

DECLARATION DE CONFORMITE

La société: **EMAT S.A.S.**

1 rue Clément Ader - BP 316 - 69745 GENAS cedex

DECLARE

que les **générateurs d'air chaud à gaz :**

Marque :	**EMAT**
Série :	**ALLURE**
Modèles :	**Allure B16 HR, Allure B25 HR, Allure B40 HR**
Année de fabrication :	**2012**
Numéro de série :	**VOIR ETIQUETTE DONNEES TECHNIQUES SUR L'APPAREIL**

SONT CONFORMES A:

- Directive Appareil à gaz 2009/142/CE
- Directive Basse Tension 2006/95/CE
- Directive Compatibilité électromagnétique 2004/108/CE
- Directive ROHS 2002/95/CE

La mise en service de l'appareil est interdite sans protection et avant que l'installation dans laquelle l'appareil est installé ne soit déclarée conforme aux directives applicables.

Prénom : Lionel

Nom : GRES

Fonction : Directeur Général Adjoint

Lyon, le 15 octobre 2012

Cachet et signature

EMAT
S.A.S. au Capital de 960 000 euros
1 rue Clément Ader - BP 316
69745 GENAS CEDEX
Tél. 04 78 90 98 98 - Fax 04 78 90 66 22
RCS LYON B 320 528 557 - APE 4669B

RAPPORT DE MISE EN SERVICE

13.2 A conserver dans la notice technique

G/GestionSAV/SAV2012/Arm/Trame

RAPPORT DE MISE EN SERVICE - **PV.ALLURE.1014V2**
POUR GENERATEUR ALLURE
TOUS LES ALLURES SONT LIVRES EQUIPES AU GAZ NATUREL G20
NOTA : Les allures ne fonctionnent pas au gaz propane, ni butane

RENSEIGNEMENT APPAREIL :

Modèle : _____ Date : _____

Matricule : _____ Orde de mission : _____

client Emat : _____

VERIFICATION INSTALLATION :

Type de gaz :

Nature du gaz : G20 : _____ mbar G25 : _____ mbar

Réseau de distribution : _____ mbar

Type d'évacuation fumée/air comburant :

Evacuation toiture type B22 : Diamètre : _____ mm Longueur équivalente : _____ m

Evacuation toiture type C32 : Diamètre : _____ mm Longueur équivalente : _____ m

Evacuation façade type C12 : Diamètre : _____ mm Longueur équivalente : _____ m

Réseau de soufflage :

Gaine unique : section : x mm

Gaine multiple: section : x mm Nombre _____

section Ø : _____ mm Nombre _____

Réseau de reprise :

Reprise à droite : _____

Reprise à gauche : _____

Reprise dessous : _____

Reprise par gaine : section : x mm

Reprise en vrac (déconseillé): section d'ammenée d'air neuf : x mm

section de la grille de décompression : x mm

Régulation :

Thermostat d'ambiance conctact sec : _____

Commande à distance : _____

sonde extérieure : _____

Evacuation des condensats :

Raccordement de siphon : oui non

Pente des évacuation : _____ mm/m

TRANSFORMATION EN **GAZ G25** :

Monter la diaphragme G25 sur le brûleur

Modifier la paramètre 19 :

	B16	B25	B40
paramètre 19	5000	5400	5900

VERIFICATION APPAREIL :

Contrôle du raccordement électrique : _____ Tension d'alimentation : _____ V

Polarité Phase/Neutre : _____

Position de la sonde de soufflage : _____

MISE EN SERVICE :

Pression gaz statique (Amont EV) : _____ mbar

Presion gaz dynamique (amont EV) : _____ mbar

Contrôle du paramètre '19' dans le menu SET :

	B16	B25	B40
G20			
G25			

Contrôle/Ajustement de la valeur de l'écart de réglage (prise de pression '1' sur l'EV gaz) : _____ mbar

Par le bouton menu, chercher 'SER', affichage de la vitesse maxi de l'extacteur, avec la touche '-' regler cette vitesse à la valeur mini. Le générateur sera en marche forcée pe

20mn pour permettre la mesure de l'écart de réglage. Après cette mesure remonter à la vitesse maxi pour mesurer le CO2 et l'O2. La mesure terminée sortir par 'R'.

our Gaz G20	B16	B25	B40
V max Extracteu	4700	4900	5200
V mini Extracteu	1750	1750	1650

our Gaz G20	B16	B25	B40
V max CO2%	9,5(+/- 0,2)		
V max O2%	4,8 (+/- 0,4)		

our Gaz G20	B16	B25	B40
V mini CO2%	7,4 (+/- 0,4)		
V mini O2%	7,7 (+/- 0,8)		

OBSERVATIONS :

REDACTEUR DU RAPPORT :

Nom :

Société :

Visa :

S.A.S. au Capital de 960 000 €uros
1, rue Clément Ader - BP 316 - 69 745 GENAS Cedex
tél. 04 78 90 98 98 - fax 04 78 90 66 22
RCS LYON B 320 528 557 - APE 4669B

DECLARATION DE CONFORMITE

La société: **EMAT S.A.S.**

1 rue Clément Ader - BP 316 - 69745 GENAS cedex

DECLARE

que les **générateurs d'air chaud à gaz :**

Marque :	**EMAT**
Série :	**ALLURE**
Modèles :	**Allure B16 HR, Allure B25 HR, Allure B40 HR**
Année de fabrication :	**2012**
Numéro de série :	**VOIR ETIQUETTE DONNEES TECHNIQUES SUR L'APPAREIL**

SONT CONFORMES A:

- Directive Appareil à gaz 2009/142/CE
- Directive Basse Tension 2006/95/CE
- Directive Compatibilité électromagnétique 2004/108/CE
- Directive ROHS 2002/95/CE

La mise en service de l'appareil est interdite sans protection et avant que l'installation dans laquelle l'appareil est installé ne soit déclarée conforme aux directives applicables.

Prénom : Lionel

Nom : GRES

Fonction : Directeur Général Adjoint

Lyon, le 15 octobre 2012

Cachet et signature

EMAT
S.A.S. au Capital de 960 000 euros
1 rue Clément Ader - BP 316
69745 GENAS CEDEX
Tél. 04 78 90 98 98 - Fax 04 78 90 66 22
RCS LYON B 320 528 557 - APE 4669B

Dans le cadre des améliorations et perfectionnements apportés à nos appareils, nous nous réservons le droit de modifier, sans préavis, les caractéristiques de ceux-ci.